27026126 - Rev.00 10/2026



PRELIMINARY

NXHT

Pompe di calore aria-acqua monoblocco

Classe energetica fino ad A+++ (A7°C/W35°C) e A+++/A++ (A7°C/W55°C) in riscaldamento.
Produzione di acqua fino a 75°C per applicazioni ad alta temperatura e cicli anti-legionella.
Prestazioni certificate secondo lo schema HP Keymark.
COP fino a 5,10 (A7°C/W35°C) ed EER fino a 5,00 (A35°C/W18°C).
Potenza sonora dell'unità esterna a partire da 52 dB(A).
Compatibile con radiatori a bassa temperatura, impianti radianti e ventilconvettori.
Unità esterna con kit antigelo e disaeratore integrato.
Unità interna con comando touch integrato, versione murale con componenti idraulici preassemblati e accesso frontale.

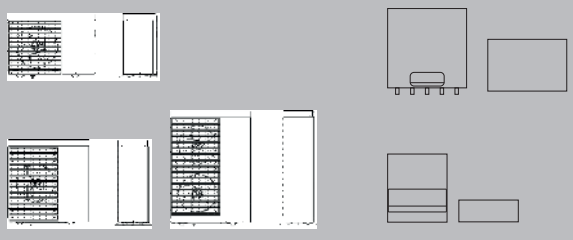

RIELLO
Energy For Life

SOMMARIO

UNITÀ ESTERNA

DESCRIZIONE PRODOTTO 3
DATI TECNICI 4
DATI TECNICI ERP 8
PRESTAZIONI SECONDO NORME EN 14511 E EN 14825 9
DATI PRESTAZIONALI NOMINALI A PIENO CARICO E A CARICO MINIMO EN 14511 - RISCALDAMENTO 17
DATI PRESTAZIONALI NOMINALI A PIENO CARICO E A CARICO MINIMO EN 14511 - RAFFRESCAMENTO 20
LIMITI DI FUNZIONAMENTO 21
DIMENSIONI DI INGOMBRO 22
LUOGO DI INSTALLAZIONE 23
COLLEGAMENTI IDRAULICI 27
DIAGRAMMI PORTATA-PREVALENZA-PERDITE DI CARICO 28
REQUISITI QUALITATIVI DELL'ACQUA DI RISCALDAMENTO 30
CONTENUTO E PORTATA D'ACQUA IMPIANTO 31
COLLEGAMENTI ELETTRICI 32

UNITÀ INTERNA - CONTROL BOX

DESCRIZIONE PRODOTTO 36
DATI TECNICI 37
DIMENSIONI DI INGOMBRO 38
LUOGO DI INSTALLAZIONE 38
COLLEGAMENTI ELETTRICI 39

UNITÀ INTERNA - WALL HUNG

DESCRIZIONE PRODOTTO 41
DATI TECNICI 42
DIMENSIONI DI INGOMBRO 43
LUOGO DI INSTALLAZIONE 44
COLLEGAMENTI IDRAULICI 46

CAPITOLATO

DESCRIZIONE PER CAPITOLATO 47
CARATTERISTICHE TECNICHE 50

DESCRIZIONE PRODOTTO

NXHT è la gamma di pompe di calore aria-acqua monoblocco per applicazioni residenziali, destinata al riscaldamento, al raffrescamento e, in funzione della configurazione impiantistica, alla produzione di acqua calda sanitaria per uso domestico.
L'unità esterna utilizza il refrigerante naturale R290, caratterizzato da un potenziale di riscaldamento globale (GWP100) pari a 0,02.
La gamma è progettata per applicazioni a bassa, media e alta temperatura, nei limiti delle condizioni operative previste dal prodotto.
Le dimensioni compatte e il peso contenuto dell'unità esterna ne consentono l'installazione anche in spazi ridotti, risultando adatta sia per edifici di nuova costruzione sia per interventi di riqualificazione.
L'unità esterna può essere abbinata a diverse configurazioni interne: modulo per la gestione di una singola zona, unità interna murale oppure unità interna a basamento con bollitore per acqua calda sanitaria, per rispondere a differenti esigenze impiantistiche.
Le unità interne sono dotate di display touch integrato per la gestione delle funzioni di riscaldamento e raffrescamento. Il gateway integrato consente la gestione remota dell'impianto tramite Riello Core App.
La gamma è disponibile con potenze da 3 a 15 kW nelle versioni monofase e da 8 a 15 kW nelle versioni trifase.

DATI TECNICI

NXHT 003÷015

Modello			003	005	008	012	015
Unità interna (1)			CB / WH / AIO	CB / WH / AIO	CB / WH / AIO	CB / WH / AIO	CB / WH / AIO
DATI PRESTAZIONALI IN RISCALDAMENTO							
Prestazioni in riscaldamento (A7°C; W35°C)							
Capacità nominale		kW	3,00	5,00	8,00	12,00	15,00
Potenza assorbita		kW	0,59	1,00	1,67	2,50	3,49
COP			5,10	5,00	4,80	4,80	4,30
SCOP (Zona temperata)			4,91	4,82	4,59	4,86	4,67
Efficienza energetica stagionale		%	193	190	181	191	184
Classe energetica		range (D → A+++)	A+++	A+++	A+++	A+++	A+++
Prestazioni in riscaldamento (A7°C; W45°C)							
Capacità nominale		kW	2,30	4,05	6,00	8,20	9,90
Potenza assorbita		kW	0,59	1,11	1,62	2,00	2,48
COP			3,90	3,65	3,70	4,10	4,00
Prestazioni in riscaldamento (A7°C; W55°C)							
Capacità nominale		kW	2,20	3,80	5,80	7,70	9,50
Potenza assorbita		kW	0,71	1,27	1,93	2,41	3,02
COP			3,10	3,00	3,00	3,20	3,15
SCOP (Zona temperata)			3,83	3,67	3,58	3,87	3,86
Efficienza energetica stagionale		%	150	144	140	152	151
Classe energetica		range (D → A+++)	A+++	A++	A++	A+++	A+++
DATI PRESTAZIONALI IN RAFFRESCAMENTO							
Prestazioni in raffrescamento(A35°C; W7°C)							
Capacità nominale		kW	3,00	5,00	7,00	9,10	11,00
Potenza assorbita		kW	0,88	1,61	2,19	2,60	3,55
EER			3,40	3,10	3,20	3,50	3,10
SEER			5,43	5,40	5,33	5,45	5,43
Efficienza energetica stagionale		%	215	213	211	215	215
Prestazioni in raffrescamento (A35°C; W18°C)							
Capacità nominale		kW	3,00	5,00	7,00	10,80	12,20
Potenza assorbita		kW	0,60	1,09	1,46	2,16	2,60
EER			5,00	4,60	4,80	5,00	4,70
CARATTERISTICHE ELETTRICHE							
Alimentazione elettrica		V/ph/Hz	230/1/50	230/1/50	230/1/50	230/1/50	230/1/50
Potenza assorbita massima totale	(2)	kW	2,10	3,00	5,20	6,70	7,60
Corrente assorbita massima totale	(3)	A	10,30	14,70	22,70	29,10	33,00
COMPRESSORE							
Compressore		Tipo	Twin Rotary DC	Twin Rotary DC	Twin Rotary DC	Twin Rotary DC	Twin Rotary DC
Regolazione		Tipo	Modulante inverter	Modulante inverter	Modulante inverter	Modulante inverter	Modulante inverter
Refrigerante		Tipo	R290	R290	R290	R290	R290
GWP100			0,02	0,02	0,02	0,02	0,02
Carica refrigerante		kg	0,38	0,66	0,89	1,45	1,45
CO2 equivalente		t	0,000008	0,000013	0,000018	0,000029	0,000029
Numero di circuiti		n.	1	1	1	1	1
Apparecchiatura ermeticamente sigillata		si/no	si	si	si	si	si
VENTILATORE							
Ventilatore		Tipo	Assiale DC	Assiale DC	Assiale DC	Assiale DC	Assiale DC
Quantità		n.	1	1	1	2	2
Portata aria massima		m3/h	2500	3350	3750	6880	7720

Modello			003	005	008	012	015
Unità interna (1)			CB / WH / AIO	CB / WH / AIO	CB / WH / AIO	CB / WH / AIO	CB / WH / AIO
SCAMBIATORE LATO SORGENTE							
Scambiatore lato sorgente		Tipo	Tubi in rame, alette in alluminio idrofilico con trattamento anticorrosione				
SCAMBIATORE LATO IMPIANTO							
Scambiatore lato impianto		Tipo	A piastre in inox				
DATI SONORI							
Potenza sonora unità esterna	(4)	dB(A)	52	54	56	57	57
Potenza sonora unità interna CB	(4)	dB(A)	31	31	31	31	31
Potenza sonora unità interna WH / AIO	(4)	dB(A)	35	35	35	35	35
Livello di pressione sonora in modalità notturna ridotta (distanza 3 m, installazione all'aperto)		dB(A)	41	45	50	50	51
PESO							
Peso netto unità esterna		kg	73	85	104	130	130
Peso netto unità interna CB		kg	1,5				
Peso netto unità interna WH		kg	36				
Peso netto unità interna AIO		kg	155				

Le prestazioni sono conformi alle norme UNI EN 14511:2018 e UNI EN 14825:2016. Dati prestazionali certificati HP Keymark.
(1) CB = Control Box
WH = Wall Hung
AIO = All-In-One (disponibile da Q2-2027)
(2) Potenza assorbita dai compressori e dai ventilatori e circolatore alle condizioni di funzionamento limite con tensione di alimentazione nominale.
(3) Corrente operativa massima dell'unità con tensione di alimentazione nominale.
(4) Dati acustici Erp.

Dati di riferimento per incentivi fiscali.

DATI TECNICI

NXHT 008T÷015T

Modello			008T	012T	015T
Unità interna (1)			CB / WH / AIO	CB / WH / AIO	CB / WH / AIO
DATI PRESTAZIONALI IN RISCALDAMENTO					
Prestazioni in riscaldamento (A7°C; W35°C)					
Capacità nominale		kW	8,00	12,00	15,00
Potenza assorbita		kW	1,67	2,50	3,49
COP			4,80	4,80	4,30
SCOP (Zona temperata)			4,59	4,86	4,67
Efficienza energetica stagionale		%	181	191	184
Classe energetica		range (D → A+++)	A+++	A+++	A+++
Prestazioni in riscaldamento (A7°C; W45°C)					
Capacità nominale		kW	6,00	8,20	9,90
Potenza assorbita		kW	1,62	2,00	2,48
COP			3,70	4,10	4,00
Prestazioni in riscaldamento (A7°C; W55°C)					
Capacità nominale		kW	5,80	7,70	9,50
Potenza assorbita		kW	1,93	2,41	3,02
COP			3,00	3,20	3,15
SCOP (Zona temperata)			3,58	3,87	3,86
Efficienza energetica stagionale		%	140	152	151
Classe energetica		range (D → A+++)	A++	A+++	A+++
DATI PRESTAZIONALI IN RAFFRESCAMENTO					
Prestazioni in raffrescamento(A35°C; W7°C)					
Capacità nominale		kW	7,00	9,10	11,00
Potenza assorbita		kW	2,19	2,60	3,55
EER			3,20	3,50	3,10
SEER			5,33	5,45	5,43
Efficienza energetica stagionale		%	211	215	215
Prestazioni in raffrescamento (A35°C; W18°C)					
Capacità nominale		kW	7,00	10,80	12,20
Potenza assorbita		kW	1,46	2,16	2,60
EER			4,80	5,00	4,70
CARATTERISTICHE ELETTRICHE					
Alimentazione elettrica		V/ph/Hz	400/3/50	400/3/50	400/3/50
Potenza assorbita massima totale	(2)	kW	5,20	6,70	7,60
Corrente assorbita massima totale	(3)	A	9,70	13,00	14,50
COMPRESSORE					
Compressore		Tipo	Twin Rotary DC	Twin Rotary DC	Twin Rotary DC
Regolazione		Tipo	Modulante inverter	Modulante inverter	Modulante inverter
Refrigerante		Tipo	R290	R290	R290
GWP100			0,02	0,02	0,02
Carica refrigerante		kg	0,89	1,45	1,45
CO2 equivalente		t	0,000018	0,000029	0,000029
Numero di circuiti		n.	1	1	1
Apparecchiatura ermeticamente sigillata		si/no	si	si	si
VENTILATORE					
Ventilatore		Tipo	Assiale DC	Assiale DC	Assiale DC
Quantità		n.	1	2	2
Portata aria massima		m3/h	3750	6880	7720

Modello			008T	012T	015T
Unità interna (1)			CB / WH / AIO	CB / WH / AIO	CB / WH / AIO
SCAMBIATORE LATO SORGENTE					
Scambiatore lato sorgente		Tipo	Tubi in rame, alette in alluminio idrofilico con trattamento anticorrosione		
SCAMBIATORE LATO IMPIANTO					
Scambiatore lato impianto		Tipo	A piastre in inox		
DATI SONORI					
Potenza sonora unità esterna	(4)	dB(A)	56	57	57
Potenza sonora unità interna CB	(4)	dB(A)	31	31	31
Potenza sonora unità interna WH / AIO	(4)	dB(A)	35	35	35
Livello di pressione sonora in modalità notturna ridotta (distanza 3 m, installazione all'aperto)		dB(A)	50	50	51
PESO					
Peso netto unità esterna		kg	117	145	145
Peso netto unità interna CB		kg	1,5		
Peso netto unità interna WH		kg	36		
Peso netto unità interna AIO		kg	155		

Le prestazioni sono conformi alle norme UNI EN 14511:2018 e UNI EN 14825:2016. Dati prestazionali certificati HP Keymark.
(1) CB = Control Box
WH = Wall Hung
AIO = All-In-One (disponibile da Q2-2027)
(2) Potenza assorbita dai compressori e dai ventilatori e circolatore alle condizioni di funzionamento limite con tensione di alimentazione nominale.
(3) Corrente operativa massima dell'unità con tensione di alimentazione nominale.
(4) Dati acustici Erp.

Dati di riferimento per incentivi fiscali.

DATI TECNICI ERP

NXHT

DESCRIZIONE	UM	003	005	008	012	015	008T	012T	015T
Unità interna		CB / WH / AIO	CB / WH / AIO	CB / WH / AIO	CB / WH / AIO	CB / WH / AIO	CB / WH / AIO	CB / WH / AIO	CB / WH / AIO
Zona temperata - Bassa temperatura (30/35°C) Reg. UE 811_2013									
Efficienza energetica stagionale	%	193	190	181	191	184	181	191	184
SCOP		4,91	4,82	4,59	4,86	4,67	4,59	4,86	4,67
Prated	kW	2,83	5,65	7,91	11,00	12,50	7,91	11,00	12,50
Pdh a -7°C	kW	2,50	5,00	7,00	9,73	11,06	7,00	9,73	11,06
Pdh a +2°C	kW	1,52	3,05	4,30	6,10	6,79	4,30	6,10	6,79
Pdh a +7°C	kW	1,16	2,13	2,76	4,00	4,36	2,76	4,00	4,36
Pdh a +12°C	kW	1,42	1,86	2,67	3,75	3,56	2,67	3,75	3,56
Consumo energetico annuo	kWh/anno	1193	2424	3559	4694	5533	3559	4694	5533
Classe energetica	range (D → A+++)	A+++	A+++	A+++	A+++	A+++	A+++	A+++	A+++
Potenza sonora	dB(A)	52	54	56	57	57	56	57	57
Zona temperata - Media temperatura (47/55°C) Reg. UE 811_2013									
Efficienza energetica stagionale	%	150	144	140	152	151	140	152	151
SCOP		3,83	3,67	3,58	3,87	3,86	3,58	3,87	3,86
Prated	kW	2,83	5,65	7,69	9,42	11,59	7,69	9,42	11,59
Pdh a -7°C	kW	2,50	5,00	6,80	8,33	10,25	6,80	8,33	10,25
Pdh a +2°C	kW	1,57	2,91	4,07	5,26	6,28	4,07	5,26	6,28
Pdh a +7°C	kW	1,21	2,00	2,77	3,37	3,93	2,77	3,37	3,93
Pdh a +12°C	kW	1,41	1,78	2,54	3,69	3,52	2,54	3,69	3,52
Consumo energetico annuo	kWh/anno	1523	3184	4440	5022	6195	4440	5022	6195
Classe energetica	range (D → A+++)	A+++	A++	A++	A+++	A+++	A++	A+++	A+++

Le prestazioni sono conformi alle norme UNI EN 14511:2018 e UNI EN 14825:2016

PRESTAZIONI SECONDO NORME EN 14511 E EN 14825

NXHT 003

RISCALDAMENTO						
Prestazioni a pieno carico						
Temperatura di mandata	35°C		45°C		55°C	
Temperatura esterna	Capacità nominale (kW)	COP	Capacità nominale (kW)	COP	Capacità nominale (kW)	COP
-7	3,14	3,25	3,00	2,81	2,91	2,40
2	4,13	3,69	3,90	3,29	3,72	2,79
7	4,69	3,80	4,50	3,37	4,00	2,94
12	3,90	5,23	3,72	4,37	3,39	3,59
Prestazioni a carico parziale						
Tbival (-7°C)	A	B	C	D		
Temperatura esterna (°C)	-7	2	7	12		
PLR - Fattore di carico climatico	0,88	0,54	0,35	0,15		
DC - Potenza a pieno carico	3,14	4,13	4,69	3,90		
COP a pieno carico	3,25	3,69	3,80	5,23		
COP a carico parziale	3,10	4,12	4,82	5,76		
CR - Fattore di carico	1,00	0,37	0,21	0,11		
f COP - Fattore correttivo	1,00	1,12	1,27	1,10		

RAFFRESCAMENTO				
	Fattore di carico	Temperatura esterna (°C)	EER	Capacità nominale (kW)
EER1	100%	35	3,38	3,70
EER2	75%	30	4,68	2,78
EER3	50%	25	5,65	1,85
EER4	25%	20	4,78	0,93

Riscaldamento
Le prestazioni sono conformi alle norme UNI EN 14511 e UNI EN 14825
Le prestazioni a carico parziale sono riferite ad una temperatura di mandata acqua di 35°C

Raffrescamento
Prestazioni secondo norme UNI EN 14825 per applicazioni a bassa temperatura 7/12°C

NXHT 005

RISCALDAMENTO						
Prestazioni a pieno carico						
Temperatura di mandata	35°C		45°C		55°C	
Temperatura esterna	Capacità nominale (kW)	COP	Capacità nominale (kW)	COP	Capacità nominale (kW)	COP
-7	5,53	2,98	5,19	2,52	4,77	2,11
2	7,11	3,77	6,69	3,13	6,21	2,60
7	7,37	4,39	6,96	3,59	6,45	2,94
12	7,24	5,24	6,75	4,17	6,19	3,33

Prestazioni a carico parziale				
Tbival (-7°C)	A	B	C	D
Temperatura esterna (°C)	-7	2	7	12
PLR - Fattore di carico climatico	0,88	0,54	0,35	0,15
DC - Potenza a pieno carico	5,53	7,11	7,37	7,24
COP a pieno carico	2,98	3,77	4,39	5,24
COP a carico parziale	3,00	3,80	4,98	5,98
CR - Fattore di carico	1,00	0,43	0,27	0,12
f COP - Fattore correttivo	1,00	1,01	1,13	1,14

RAFFRESCAMENTO				
	Fattore di carico	Temperatura esterna (°C)	EER	Capacità nominale (kW)
EER1	100%	35	3,29	5,50
EER2	75%	30	4,29	4,13
EER3	50%	25	5,51	2,75
EER4	25%	20	4,99	1,38

Riscaldamento
Le prestazioni sono conformi alle norme UNI EN 14511 e UNI EN 14825
Le prestazioni a carico parziale sono riferite ad una temperatura di mandata acqua di 35°C

Raffrescamento
Prestazioni secondo norme UNI EN 14825 per applicazioni a bassa temperatura 7/12°C

NXHT 008

RISCALDAMENTO						
Prestazioni a pieno carico						
Temperatura di mandata	35°C		45°C		55°C	
Temperatura esterna	Capacità nominale (kW)	COP	Capacità nominale (kW)	COP	Capacità nominale (kW)	COP
-7	7,92	2,92	7,56	2,49	7,13	2,10
2	10,44	3,78	9,89	3,12	9,27	2,57
7	11,08	4,39	10,50	3,55	9,85	2,88
12	11,30	5,26	10,48	4,10	9,63	3,24
Prestazioni a carico parziale						
Tbival (-7°C)	A	B	C	D		
Temperatura esterna (°C)	-7	2	7	12		
PLR - Fattore di carico climatico	0,88	0,54	0,35	0,15		
DC - Potenza a pieno carico	7,92	10,44	11,08	11,30		
COP a pieno carico	2,92	3,78	4,39	5,26		
COP a carico parziale	3,00	4,30	5,20	6,47		
CR - Fattore di carico	1,00	0,41	0,25	0,11		
f COP - Fattore correttivo	1,00	1,14	1,18	1,23		

RAFFRESCAMENTO				
	Fattore di carico	Temperatura esterna (°C)	EER	Capacità nominale (kW)
EER1	100%	35	3,06	8,15
EER2	75%	30	4,38	6,11
EER3	50%	25	5,04	4,08
EER4	25%	20	4,39	2,04

Riscaldamento
Le prestazioni sono conformi alle norme UNI EN 14511 e UNI EN 14825
Le prestazioni a carico parziale sono riferite ad una temperatura di mandata acqua di 35°C

Raffrescamento
Prestazioni secondo norme UNI EN 14825 per applicazioni a bassa temperatura 7/12°C

NXHT 012

RISCALDAMENTO						
Prestazioni a pieno carico						
Temperatura di mandata	35°C		45°C		55°C	
Temperatura esterna	Capacità nominale (kW)	COP	Capacità nominale (kW)	COP	Capacità nominale (kW)	COP
-7	11,00	2,84	10,52	2,42	9,94	2,03
2	13,75	3,62	13,11	2,99	12,38	2,47
7	14,08	4,33	13,40	3,48	12,44	2,83
12	13,53	5,09	12,70	3,99	11,81	3,15
Prestazioni a carico parziale						
Tbival (-7°C)	A	B	C	D		
Temperatura esterna (°C)	-7	2	7	12		
PLR - Fattore di carico climatico	0,88	0,54	0,35	0,15		
DC - Potenza a pieno carico	11,00	13,75	14,08	13,53		
COP a pieno carico	2,84	3,62	4,33	5,09		
COP a carico parziale	2,95	4,15	4,93	5,76		
CR - Fattore di carico	1,00	0,43	0,27	0,13		
f COP - Fattore correttivo	1,00	1,15	1,14	1,13		

RAFFRESCAMENTO				
	Fattore di carico	Temperatura esterna (°C)	EER	Capacità nominale (kW)
EER1	100%	35	3,14	9,68
EER2	75%	30	4,36	7,26
EER3	50%	25	5,43	4,84
EER4	25%	20	4,96	2,42

Riscaldamento
Le prestazioni sono conformi alle norme UNI EN 14511 e UNI EN 14825
Le prestazioni a carico parziale sono riferite ad una temperatura di mandata acqua di 35°C

Raffrescamento
Prestazioni secondo norme UNI EN 14825 per applicazioni a bassa temperatura 7/12°C

NXHT 015

RISCALDAMENTO						
Prestazioni a pieno carico						
Temperatura di mandata	35°C		45°C		55°C	
Temperatura esterna	Capacità nominale (kW)	COP	Capacità nominale (kW)	COP	Capacità nominale (kW)	COP
-7	12,43	2,73	11,91	2,33	11,27	1,97
2	15,79	3,44	15,09	2,87	14,28	2,39
7	16,81	4,03	16,05	3,30	15,19	2,71
12	16,38	4,76	15,40	3,77	14,31	3,01

Prestazioni a carico parziale				
Tbival (-7°C)	A	B	C	D
Temperatura esterna (°C)	-7	2	7	12
PLR - Fattore di carico climatico	0,88	0,54	0,35	0,15
DC - Potenza a pieno carico	12,43	15,79	16,81	16,38
COP a pieno carico	2,73	3,44	4,03	4,76
COP a carico parziale	2,80	3,95	4,75	5,71
CR - Fattore di carico	1,00	0,43	0,26	0,12
f COP - Fattore correttivo	1,00	1,15	1,18	1,20

RAFFRESCAMENTO				
	Fattore di carico	Temperatura esterna (°C)	EER	Capacità nominale (kW)
EER1	100%	35	2,97	11,01
EER2	75%	30	4,39	8,26
EER3	50%	25	5,34	5,51
EER4	25%	20	4,96	2,75

Riscaldamento
Le prestazioni sono conformi alle norme UNI EN 14511 e UNI EN 14825
Le prestazioni a carico parziale sono riferite ad una temperatura di mandata acqua di 35°C

Raffrescamento
Prestazioni secondo norme UNI EN 14825 per applicazioni a bassa temperatura 7/12°C

NXHT 008T

RISCALDAMENTO						
Prestazioni a pieno carico						
Temperatura di mandata	35°C		45°C		55°C	
Temperatura esterna	Capacità nominale (kW)	COP	Capacità nominale (kW)	COP	Capacità nominale (kW)	COP
-7	7,92	2,92	7,56	2,49	7,13	2,10
2	10,44	3,78	9,89	3,12	9,27	2,57
7	11,08	4,39	10,50	3,55	9,85	2,88
12	11,30	5,26	10,48	4,10	9,63	3,24
Prestazioni a carico parziale						
Tbival (-7°C)	A	B	C	D		
Temperatura esterna (°C)	-7	2	7	12		
PLR - Fattore di carico climatico	0,88	0,54	0,35	0,15		
DC - Potenza a pieno carico	7,92	10,44	11,08	11,30		
COP a pieno carico	2,92	3,78	4,39	5,26		
COP a carico parziale	3,00	4,30	5,20	6,47		
CR - Fattore di carico	1,00	0,41	0,25	0,11		
f COP - Fattore correttivo	1,00	1,14	1,18	1,23		

RAFFRESCAMENTO				
	Fattore di carico	Temperatura esterna (°C)	EER	Capacità nominale (kW)
EER1	100%	35	3,06	8,15
EER2	75%	30	4,38	6,11
EER3	50%	25	5,04	4,08
EER4	25%	20	4,39	2,04

Riscaldamento
Le prestazioni sono conformi alle norme UNI EN 14511 e UNI EN 14825
Le prestazioni a carico parziale sono riferite ad una temperatura di mandata acqua di 35°C

Raffrescamento
Prestazioni secondo norme UNI EN 14825 per applicazioni a bassa temperatura 7/12°C

NXHT 012T

RISCALDAMENTO						
Prestazioni a pieno carico						
Temperatura di mandata	35°C		45°C		55°C	
Temperatura esterna	Capacità nominale (kW)	COP	Capacità nominale (kW)	COP	Capacità nominale (kW)	COP
-7	11,00	2,84	10,52	2,42	9,94	2,03
2	13,75	3,62	13,11	2,99	12,38	2,47
7	14,08	4,33	13,40	3,48	12,44	2,83
12	13,53	5,09	12,70	3,99	11,81	3,15
Prestazioni a carico parziale						
Tbival (-7°C)	A	B	C	D		
Temperatura esterna (°C)	-7	2	7	12		
PLR - Fattore di carico climatico	0,88	0,54	0,35	0,15		
DC - Potenza a pieno carico	11,00	13,75	14,08	13,53		
COP a pieno carico	2,84	3,62	4,33	5,09		
COP a carico parziale	2,95	4,15	4,93	5,76		
CR - Fattore di carico	1,00	0,43	0,27	0,13		
f COP - Fattore correttivo	1,00	1,15	1,14	1,13		

RAFFRESCAMENTO				
	Fattore di carico	Temperatura esterna (°C)	EER	Capacità nominale (kW)
EER1	100%	35	3,14	9,68
EER2	75%	30	4,36	7,26
EER3	50%	25	5,43	4,84
EER4	25%	20	4,96	2,42

Riscaldamento
Le prestazioni sono conformi alle norme UNI EN 14511 e UNI EN 14825
Le prestazioni a carico parziale sono riferite ad una temperatura di mandata acqua di 35°C

Raffrescamento
Prestazioni secondo norme UNI EN 14825 per applicazioni a bassa temperatura 7/12°C

NXHT 015T

RISCALDAMENTO						
Prestazioni a pieno carico						
Temperatura di mandata	35°C		45°C		55°C	
Temperatura esterna	Capacità nominale (kW)	COP	Capacità nominale (kW)	COP	Capacità nominale (kW)	COP
-7	12,43	2,73	11,91	2,33	11,27	1,97
2	15,79	3,44	15,09	2,87	14,28	2,39
7	16,81	4,03	16,05	3,30	15,19	2,71
12	16,38	4,76	15,40	3,77	14,31	3,01
Prestazioni a carico parziale						
Tbival (-7°C)	A	B	C	D		
Temperatura esterna (°C)	-7	2	7	12		
PLR - Fattore di carico climatico	0,88	0,54	0,35	0,15		
DC - Potenza a pieno carico	12,43	15,79	16,81	16,38		
COP a pieno carico	2,73	3,44	4,03	4,76		
COP a carico parziale	2,80	3,95	4,75	5,71		
CR - Fattore di carico	1,00	0,43	0,26	0,12		
f COP - Fattore correttivo	1,00	1,15	1,18	1,20		

RAFFRESCAMENTO				
	Fattore di carico	Temperatura esterna (°C)	EER	Capacità nominale (kW)
EER1	100%	35	2,97	11,01
EER2	75%	30	4,39	8,26
EER3	50%	25	5,34	5,51
EER4	25%	20	4,96	2,75

Riscaldamento
Le prestazioni sono conformi alle norme UNI EN 14511 e UNI EN 14825
Le prestazioni a carico parziale sono riferite ad una temperatura di mandata acqua di 35°C

Raffrescamento
Prestazioni secondo norme UNI EN 14825 per applicazioni a bassa temperatura 7/12°C

DATI PRESTAZIONALI NOMINALI A PIENO CARICO E A CARICO MINIMO EN 14511 - RISCALDAMENTO

MODELLO [kW]	TEMPERATURA DI MANDATA [°C]	FREQUENZA	POTENZA TERMICA EROGATA [kW]															
			TEMPERATURA ESTERNA A BULBO SECCO [°C]															
			-25	-20	-15	-10	-7	-3	0	2	7	10	12	15	20	25	30	35
003	35	Min	0,35	0,49	0,62	0,75	0,82	0,93	1,01	1,05	1,21	1,34	1,39	1,53	1,74	1,98	2,22	2,42
		Max	1,62	2,13	2,51	2,88	3,14	3,50	3,92	4,13	4,69	4,32	3,90	3,43	3,50	3,98	4,46	4,98
005		Min	0,46	0,61	0,78	0,99	1,06	1,22	1,35	1,41	1,63	1,80	1,93	2,11	2,37	2,72	2,97	3,30
		Max	2,75	3,60	4,28	5,03	5,53	6,26	6,98	7,11	7,37	7,40	7,24	6,98	6,72	7,36	7,90	8,35
008		Min	0,83	1,01	1,22	1,45	1,63	1,85	2,07	2,12	2,37	2,59	2,73	2,94	3,34	3,69	4,23	4,75
		Max	4,21	5,57	6,41	7,33	7,92	8,71	10,16	10,44	11,08	11,28	11,30	10,91	10,50	11,35	12,59	13,34
008T		Min	0,83	1,01	1,22	1,45	1,63	1,85	2,07	2,12	2,37	2,59	2,73	2,94	3,34	3,69	4,23	4,75
		Max	4,21	5,57	6,41	7,33	7,92	8,71	10,16	10,44	11,08	11,28	11,30	10,91	10,01	11,35	12,59	13,34
012		Min	1,07	1,34	1,63	1,97	2,20	2,56	2,82	2,88	3,33	3,55	3,75	4,04	4,54	5,10	5,70	6,36
		Max	5,89	7,59	8,76	10,08	11,00	12,36	13,58	13,75	14,08	13,84	13,53	13,00	12,91	14,49	15,68	16,29
012T		Min	1,07	1,34	1,63	1,97	2,20	2,56	2,82	2,88	3,33	3,55	3,75	4,04	4,54	5,10	5,70	6,36
		Max	5,89	7,59	8,76	10,08	11,00	12,36	13,58	13,75	14,08	13,84	13,53	13,00	12,91	14,49	15,68	16,29
015		Min	1,07	1,33	1,62	1,96	2,19	2,54	2,84	2,90	3,39	3,72	3,92	4,15	4,69	5,22	5,84	6,46
		Max	6,54	8,60	9,93	11,42	12,43	13,90	15,38	15,79	16,81	16,85	16,38	15,68	15,17	16,46	17,57	17,92
015T		Min	1,07	1,33	1,62	1,96	2,19	2,54	2,84	2,90	3,39	3,72	3,92	4,15	4,69	5,22	5,84	6,46
		Max	6,54	8,60	9,93	11,42	12,43	13,90	15,38	15,79	16,81	16,85	16,38	15,68	15,17	16,46	17,57	17,92
003	45	Min	0,31	0,41	0,55	0,69	0,78	0,90	0,99	1,02	1,17	1,27	1,34	1,46	1,66	1,89	2,13	2,36
		Max	1,53	2,08	2,42	2,74	3,00	3,35	3,70	3,90	4,50	4,02	3,72	3,25	3,30	3,76	4,20	4,78
005		Min	0,30	0,47	0,64	0,84	0,99	1,13	1,25	1,31	1,53	1,70	1,82	2,00	2,30	2,60	2,94	3,32
		Max	2,67	3,39	3,99	4,71	5,19	5,89	6,57	6,69	6,96	6,89	6,75	6,50	6,46	7,32	7,88	8,30
008		Min	0,51	0,89	1,10	1,34	1,50	1,74	1,96	1,99	2,30	2,46	2,61	2,81	3,17	3,57	3,99	4,52
		Max	3,99	5,32	6,13	7,01	7,56	8,32	9,64	9,89	10,50	10,66	10,48	10,15	9,34	10,64	12,16	13,26
008T		Min	0,51	0,89	1,10	1,34	1,50	1,74	1,96	1,99	2,30	2,46	2,61	2,81	3,17	3,57	3,99	4,52
		Max	3,99	5,32	6,13	7,01	7,56	8,32	9,64	9,89	10,50	10,66	10,48	10,15	9,34	10,64	12,16	13,26
012		Min	0,83	1,14	1,45	1,80	2,03	2,37	2,65	2,72	3,20	3,49	3,62	3,90	4,39	4,91	5,46	6,10
		Max	5,61	7,29	8,41	9,65	10,52	11,81	12,97	13,11	13,40	13,00	12,70	12,40	12,32	13,93	15,20	16,28
012T		Min	0,83	1,14	1,45	1,80	2,03	2,37	2,65	2,72	3,20	3,49	3,62	3,90	4,39	4,91	5,46	6,10
		Max	5,61	7,29	8,41	9,65	10,52	11,81	12,97	13,11	13,40	13,00	12,70	12,40	12,32	13,93	15,20	16,28
015		Min	0,84	1,12	1,43	1,78	2,01	2,34	2,63	2,70	3,22	3,52	3,74	4,04	4,50	5,03	5,57	6,17
		Max	6,31	8,23	9,54	10,95	11,91	13,32	14,71	15,09	16,05	15,77	15,40	14,74	14,47	16,20	17,20	17,85
015T		Min	0,84	1,12	1,43	1,78	2,01	2,34	2,63	2,70	3,22	3,52	3,74	4,04	4,50	5,03	5,57	6,17
		Max	6,31	8,23	9,54	10,95	11,91	13,32	14,71	15,09	16,05	15,77	15,40	14,74	14,47	16,20	17,20	17,85
003	55	Min	0,27	0,36	0,47	0,62	0,70	0,83	0,93	0,96	1,12	1,22	1,30	1,45	1,58	1,78	2,03	2,26
		Max	1,42	1,94	2,33	2,70	2,91	3,25	3,55	3,72	4,00	3,61	3,39	2,93	2,96	3,27	3,70	4,20
005		Min	0,19	0,32	0,51	0,70	0,83	1,05	1,14	1,20	1,42	1,57	1,68	1,85	2,14	2,46	2,74	3,09
		Max	2,55	3,21	3,68	4,31	4,77	5,44	6,08	6,21	6,45	6,31	6,19	6,06	6,08	6,89	7,57	8,28
008		Min	0,31	0,66	0,97	1,21	1,37	1,59	1,81	1,85	2,17	2,37	2,47	2,67	3,01	3,37	3,76	4,20
		Max	3,49	4,91	5,78	6,60	7,13	7,86	9,01	9,27	9,85	9,81	9,63	9,32	8,73	9,90	11,35	12,82
008T		Min	0,31	0,66	0,97	1,21	1,37	1,59	1,81	1,85	2,17	2,37	2,47	2,67	3,01	3,37	3,76	4,20
		Max	3,49	4,91	5,78	6,60	7,13	7,86	9,01	9,27	9,85	9,81	9,63	9,32	8,73	9,90	11,35	12,82
012		Min	0,45	0,88	1,22	1,58	1,82	2,15	2,42	2,48	3,00	3,28	3,48	3,77	4,20	4,69	5,21	5,76
		Max	5,42	6,89	7,95	9,12	9,94	11,17	12,25	12,38	12,44	12,08	11,81	11,79	11,66	13,19	14,79	16,27
012T		Min	0,45	0,88	1,22	1,58	1,82	2,15	2,42	2,48	3,00	3,28	3,48	3,77	4,20	4,69	5,21	5,76
		Max	5,42	6,89	7,95	9,12	9,94	11,17	12,25	12,38	12,44	12,08	11,81	11,79	11,66	13,19	14,79	16,27
015		Min	0,58	0,86	1,19	1,55	1,79	2,11	2,38	2,45	2,98	3,30	3,49	3,80	4,31	4,78	5,30	5,83
		Max	6,12	7,79	9,03	10,36	11,27	12,62	13,92	14,28	15,19	14,69	14,31	13,83	13,76	15,66	16,80	17,60
015T		Min	0,58	0,86	1,19	1,55	1,79	2,11	2,38	2,45	2,98	3,30	3,49	3,80	4,31	4,78	5,30	5,83
		Max	6,12	7,79	9,03	10,36	11,27	12,62	13,92	14,28	15,19	14,69	14,31	13,83	13,76	15,66	16,80	17,60
003	65	Min			0,41	0,54	0,63	0,72	0,82	0,86	1,04	1,12	1,20	1,37	1,50	1,69	1,94	2,15
		Max			2,16	2,55	2,80	3,10	3,40	3,58	3,88	3,44	3,19	2,75	2,75	3,12	3,41	3,70
005		Min			0,37	0,57	0,69	0,87	1,05	1,10	1,29	1,43	1,53	1,68	1,96	2,26	2,56	2,90
		Max			3,43	3,84	4,17	4,89	5,47	5,63	5,78	5,67	5,57	5,61	5,63	6,34	7,05	7,70
008		Min			0,78	1,05	1,21	1,43	1,62	1,67	2,01	2,19	2,32	2,52	2,82	3,18	3,52	3,90
		Max			5,34	6,12	6,62	7,33	8,36	8,55	9,09	8,88	8,71	8,47	8,28	9,35	10,46	11,96
008T		Min			0,78	1,05	1,21	1,43	1,62	1,67	2,01	2,19	2,32	2,52	2,82	3,18	3,52	3,90
		Max			5,34	6,12	6,62	7,33	8,36	8,55	9,09	8,88	8,71	8,47	8,28	9,35	10,46	11,96
012		Min			0,93	1,31	1,55	1,88	2,15	2,23	2,68	3,01	3,21	3,49	3,98	4,44	4,92	5,42
		Max			7,40	8,51	9,27	10,43	11,44	11,57	11,44	11,11	11,06	11,10	10,93	12,39	13,95	15,36
012T		Min			0,93	1,31	1,55	1,88	2,15	2,23	2,68	3,01	3,21	3,49	3,98	4,44	4,92	5,42
		Max			7,40	8,51	9,27	10,43	11,44	11,57	11,44	11,11	11,06	11,10	10,93	12,39	13,95	15,36
015		Min			0,90	1,27	1,51	1,84	2,11	2,19	2,64	2,97	3,23	3,51	4,00	4,52	4,96	5,47
		Max			8,45	9,66	10,53	11,81	13,02	13,36	14,01	13,53	13,18	13,04	12,96	14,76	16,22	17,40
015T		Min			0,90	1,27	1,51	1,84	2,11	2,19	2,64	2,97	3,23	3,51	4,00	4,52	4,96	5,47
		Max			8,45	9,66	10,53	11,81	13,02	13,36	14,01	13,53	13,18	13,04	12,96	14,76	16,22	17,40
003	75	Min							0,74	0,78	0,91	1,02	1,11	1,26	1,44	1,60		
		Max							3,23	3,43	3,72	3,36	2,98	2,58	2,57	2,86		
005		Min							0,85	0,91	1,15	1,28	1,37	1,50	1,74	2,01		
		Max							4,58	4,90	5,03	4,96	5,02	5,09	5,05	5,84		
008		Min							1,43	1,48	1,78	2,00	2,12	2,29	2,59	2,93		
		Max							7,62	7,82	8,11	7,90	7,76	7,78	7,62	8,61		
008T		Min							1,43	1,48	1,78	2,00	2,12	2,29	2,59	2,93		
		Max							7,62	7,82	8,11	7,90	7,76	7,78	7,62	8,61		
012		Min							1,82	1,93	2,36	2,64	2,84	3,19	3,61	4,06		
		Max							10,54	10,66	10,37	10,27	10,32	10,34	10,15	11,36		
012T		Min							1,82	1,93	2,36	2,64	2,84	3,19	3,61	4,06		
		Max							10,54	10,66	10,37	10,27	10,32	10,34	10,15	11,36		
015		Min							1,77	1,89	2,31	2,59	2,78	3,14	3,63	4,08		
		Max							12,00	12,32	12,67	12,23	12,21	12,21	12,09	13,53		
015T		Min							1,77	1,89	2,31	2,59	2,78	3,14	3,63	4,08		
		Max							12,00	12,32	12,67	12,23	12,21	12,21	12,09	13,53		

MODELLO [kW]	TEMPERATURA DI MANDATA [°C]	FREQUENZA	COP															
			TEMPERATURA ESTERNA A BULBO SECCO [°C]															
			-25	-20	-15	-10	-7	-3	0	2	7	10	12	15	20	25	30	35
003	35	Min	1,13	1,51	1,86	2,22	2,41	2,71	2,95	4,14	4,82	5,44	5,76	6,63	8,14	10,50	13,50	17,36
		Max	2,06	2,48	2,77	3,05	3,25	3,50	3,59	3,69	3,80	4,61	5,23	5,92	6,83	7,95	8,39	8,99
005		Min	1,17	1,52	1,92	2,38	2,53	2,88	3,16	4,03	4,97	5,53	5,98	6,76	8,02	10,11	12,89	18,40
		Max	1,87	2,20	2,48	2,78	2,98	3,26	3,55	3,77	4,39	4,87	5,24	5,76	6,93	7,60	8,18	8,30
008		Min	1,83	2,15	2,50	2,91	3,21	3,61	4,01	4,81	5,48	6,07	6,47	7,17	8,66	10,68	14,52	21,63
		Max	1,96	2,30	2,52	2,76	2,92	3,15	3,58	3,78	4,39	4,89	5,26	5,77	6,72	7,96	9,17	9,70
008T		Min	1,83	2,15	2,50	2,91	3,21	3,61	4,01	4,81	5,48	6,07	6,47	7,17	8,66	10,68	14,52	21,63
		Max	1,96	2,30	2,52	2,76	2,92	3,15	3,58	3,78	4,39	4,89	5,26	5,77	6,72	7,96	9,17	9,91
012		Min	1,66	1,98	2,32	2,72	2,99	3,42	3,75	4,32	5,00	5,39	5,76	6,35	7,56	9,35	12,29	18,11
		Max	1,90	2,20	2,41	2,66	2,84	3,12	3,39	3,62	4,33	4,80	5,09	5,56	7,08	8,44	9,46	9,95
012T		Min	1,66	1,98	2,32	2,72	2,99	3,42	3,75	4,32	5,00	5,39	5,76	6,35	7,56	9,35	12,29	18,11
		Max	1,90	2,20	2,41	2,66	2,84	3,12	3,39	3,62	4,33	4,80	5,09	5,56	7,08	8,44	9,46	9,95
015		Min	1,64	1,96	2,31	2,70	2,97	3,40	3,79	4,11	4,81	5,35	5,71	6,19	7,45	9,14	11,97	17,12
		Max	1,81	2,12	2,33	2,56	2,73	2,98	3,24	3,44	4,03	4,51	4,76	5,20	6,20	7,03	7,62	7,65
015T		Min	1,64	1,96	2,31	2,70	2,97	3,40	3,79	4,11	4,81	5,35	5,71	6,19	7,45	9,14	11,97	17,12
		Max	1,81	2,12	2,33	2,56	2,73	2,98	3,24	3,44	4,03	4,51	4,76	5,20	6,40	7,03	7,62	7,59
003	45	Min	0,92	1,13	1,48	1,81	2,01	2,27	2,47	3,29	3,75	4,06	4,31	4,78	5,62	6,79	8,25	10,07
		Max	1,80	2,20	2,42	2,60	2,81	2,98	3,24	3,29	3,37	3,93	4,37	4,68	5,27	5,91	6,44	6,92
005		Min	0,74	1,09	1,43	1,82	2,09	2,35	2,57	3,17	3,82	4,17	4,45	4,90	5,75	6,76	8,20	10,32
		Max	1,70	1,92	2,13	2,37	2,52	2,76	2,98	3,13	3,59	3,95	4,17	4,47	5,34	6,05	6,48	6,94
008		Min	1,03	1,71	2,02	2,37	2,60	2,94	3,24	3,79	4,31	4,63	4,91	5,32	6,15	7,26	8,79	11,27
		Max	1,73	2,02	2,18	2,37	2,49	2,66	2,97	3,12	3,55	3,89	4,10	4,42	5,02	5,77	6,60	7,20
008T		Min	1,03	1,71	2,02	2,37	2,60	2,94	3,24	3,79	4,31	4,63	4,91	5,32	6,15	7,26	8,79	11,27
		Max	1,73	2,02	2,18	2,37	2,49	2,66	2,97	3,12	3,55	3,89	4,10	4,42	5,02	5,77	6,82	7,49
012		Min	1,15	1,51	1,84	2,19	2,42	2,74	3,03	3,43	3,95	4,29	4,46	4,83	5,57	6,50	7,77	9,74
		Max	1,68	1,93	2,09	2,28	2,42	2,62	2,82	2,99	3,48	3,79	3,98	4,34	5,32	6,19	7,25	8,06
012T		Min	1,15	1,51	1,84	2,19	2,42	2,74	3,03	3,43	3,95	4,29	4,46	4,83	5,57	6,50	7,77	9,74
		Max	1,68	1,93	2,09	2,28	2,42	2,62	2,82	2,99	3,48	3,79	3,98	4,34	5,32	6,19	7,25	8,06
015		Min	1,17	1,48	1,81	2,17	2,39	2,71	3,00	3,24	3,79	4,13	4,39	4,79	5,46	6,39	7,60	9,39
		Max	1,62	1,86	2,02	2,21	2,33	2,52	2,72	2,87	3,30	3,57	3,77	4,06	4,89	5,69	6,16	6,67
015T		Min	1,17	1,48	1,81	2,17	2,39	2,71	3,00	3,24	3,79	4,13	4,39	4,79	5,46	6,39	7,60	9,39
		Max	1,62	1,86	2,02	2,21	2,33	2,52	2,72	2,87	3,30	3,57	3,77	4,06	4,89	5,69	6,16	6,67
003	55	Min	0,73	0,91	1,12	1,42	1,58	1,82	2,01	2,56	2,94	3,18	3,38	3,78	4,15	4,77	5,62	6,68
		Max	1,52	1,87	2,10	2,29	2,40	2,58	2,70	2,79	2,94	3,13	3,59	3,91	4,42	4,91	4,88	5,38
005		Min	0,63	0,69	1,05	1,38	1,59	1,94	2,10	2,58	3,02	3,27	3,44	3,74	4,28	4,95	5,71	6,77
		Max	1,53	1,69	1,81	1,98	2,11	2,30	2,48	2,60	2,94	3,19	3,33	3,57	4,18	4,70	5,13	5,54
008		Min	0,66	1,14	1,57	1,88	2,08	2,35	2,61	3,01	3,41	3,68	3,81	4,11	4,66	5,31	6,14	7,30
		Max	1,45	1,72	1,86	2,00	2,10	2,23	2,45	2,57	2,88	3,11	3,24	3,45	3,90	4,39	5,08	5,80
008T		Min	0,66	1,14	1,57	1,88	2,08	2,35	2,61	3,01	3,41	3,68	3,81	4,11	4,66	5,31	6,14	7,30
		Max	1,45	1,72	1,86	2,00	2,10	2,23	2,45	2,57	2,88	3,11	3,24	3,45	3,90	4,39	5,08	5,80
012		Min	0,64	1,05	1,38	1,71	1,91	2,18	2,40	2,68	3,13	3,38	3,55	3,83	4,28	4,87	5,59	6,54
		Max	1,49	1,66	1,78	1,93	2,03	2,19	2,34	2,47	2,83	3,02	3,15	3,47	4,13	4,70	5,37	6,05
012T		Min	0,64	1,05	1,38	1,71	1,91	2,18	2,40	2,68	3,13	3,38	3,55	3,83	4,28	4,87	5,59	6,54
		Max	1,49	1,66	1,78	1,93	2,03	2,19	2,34	2,47	2,83	3,02	3,15	3,47	4,13	4,70	5,37	6,05
015		Min	0,75	1,02	1,34	1,67	1,87	2,15	2,36	2,53	2,98	3,27	3,43	3,71	4,22	4,77	5,48	6,38
		Max	1,44	1,61	1,74	1,88	1,97	2,12	2,27	2,39	2,71	2,88	3,01	3,24	3,85	4,39	4,98	5,30
015T		Min	0,75	1,02	1,34	1,67	1,87	2,15	2,36	2,53	2,98	3,27	3,43	3,71	4,22	4,77	5,48	6,38
		Max	1,44	1,61	1,74	1,88	1,97	2,12	2,27	2,39	2,71	2,88	3,01	3,24	3,85	4,39	4,98	5,30
003	65	Min			0,88	1,09	1,25	1,40	1,55	1,94	2,25	2,40	2,55	2,92	3,17	3,55	4,14	4,71
		Max			1,74	1,93	2,05	2,15	2,29	2,36	2,59	2,76	2,90	3,12	3,44	3,85	4,20	4,50
005		Min			0,69	1,03	1,21	1,45	1,71	2,13	2,40	2,59	2,70	2,91	3,29	3,74	4,25	4,91
		Max			1,54	1,63	1,70	1,87	2,01	2,11	2,40	2,56	2,65	2,86	3,30	3,65	4,00	4,30
008		Min			1,12	1,43	1,60	1,83	2,03	2,30	2,67	2,85	2,98	3,20	3,56	4,01	4,52	5,17
		Max			1,55	1,66	1,73	1,84	2,01	2,08	2,33	2,47	2,56	2,71	3,12	3,46	3,86	4,39
008T		Min			1,12	1,43	1,60	1,83	2,03	2,30	2,67	2,85	2,98	3,20	3,56	4,01	4,52	5,17
		Max			1,55	1,66	1,73	1,84	2,01	2,08	2,33	2,47	2,56	2,71	3,12	3,46	3,86	4,39
012		Min			0,93	1,24	1,42	1,67	1,85	2,06	2,39	2,63	2,77	2,96	3,33	3,72	4,19	4,76
		Max			1,49	1,61	1,69	1,82	1,93	2,03	2,28	2,42	2,55	2,78	3,24	3,65	4,11	4,57
012T		Min			0,93	1,24	1,42	1,67	1,85	2,06	2,39	2,63	2,77	2,96	3,33	3,72	4,19	4,76
		Max			1,49	1,61	1,69	1,82	1,93	2,03	2,28	2,42	2,55	2,78	3,24	3,65	4,11	4,57
015		Min			0,89	1,20	1,39	1,63	1,82	1,95	2,27	2,50	2,68	2,88	3,24	3,66	4,08	4,65
		Max			1,47	1,57	1,65	1,77	1,89	1,97	2,20	2,33	2,42	2,63	3,07	3,45	3,78	4,29
015T		Min			0,89	1,20	1,39	1,63	1,82	1,95	2,27	2,50	2,68	2,88	3,24	3,66	4,08	4,65
		Max			1,47	1,57	1,65	1,77	1,89	1,97	2,20	2,33	2,42	2,63	3,07	3,45	3,78	4,29
003	75	Min							1,22	1,48	1,67	1,81	1,95	2,22	2,50	2,74		
		Max							1,92	1,97	2,20	2,34	2,40	2,55	2,76	3,00		
005		Min							1,25	1,54	1,88	2,02	2,12	2,27	2,53	2,82		
		Max							1,55	1,66	1,90	2,01	2,11	2,28	2,57	2,89		
008		Min							1,53	1,72	1,99	2,19	2,27	2,42	2,69	3,01		
		Max							1,62	1,68	1,85	1,93	1,99	2,13	2,45	2,69		
008T		Min							1,53	1,72	1,99	2,19	2,27	2,42	2,69	3,01		
		Max							1,62	1,68	1,85	1,93	1,99	2,13	2,45	2,69		
012		Min							1,35	1,52	1,78	1,95	2,06	2,27	2,51	2,80		
		Max							1,58	1,66	1,83	1,95	2,06	2,23	2,56	2,81		
012T		Min							1,35	1,52	1,78	1,95	2,06	2,27	2,51	2,80		
		Max							1,58	1,66	1,83	1,95	2,06	2,23	2,56	2,81		
015		Min							1,32	1,43	1,69	1,85	1,96	2,17	2,46	2,74		
		Max							1,55	1,62	1,77	1,86	1,96	2,13	2,45	2,68		
015T		Min							1,32	1,43	1,69	1,85	1,96	2,17	2,46	2,74		
		Max							1,55	1,62	1,77	1,86	1,96	2,13	2,45	2,68		

MODELLO [kW]	TEMPERATURA DI MANDATA [°C]	FREQUENZA	POTENZA TERMICA EROGATA [kW]															
			TEMPERATURA ESTERNA A BULBO SECCO [°C]															
			-25	-20	-15	-10	-7	-3	0	2	7	10	12	15	20	25	30	35
003	35	Min	0,31	0,32	0,33	0,34	0,34	0,34	0,34	0,25	0,25	0,25	0,24	0,23	0,21	0,19	0,16	0,14
		Max	0,79	0,86	0,91	0,94	0,97	1,00	1,09	1,12	1,23	0,94	0,75	0,58	0,51	0,50	0,53	0,55
005		Min	0,39	0,40	0,41	0,42	0,42	0,42	0,43	0,35	0,33	0,33	0,32	0,31	0,30	0,27	0,23	0,18
		Max	1,47	1,64	1,73	1,81	1,86	1,92	1,97	1,89	1,68	1,52	1,38	1,21	0,97	0,97	0,97	1,01
008		Min	0,45	0,47	0,49	0,50	0,51	0,51	0,52	0,44	0,43	0,43	0,42	0,41	0,39	0,35	0,29	0,22
		Max	2,15	2,42	2,54	2,66	2,71	2,77	2,84	2,76	2,52	2,31	2,15	1,89	1,56	1,43	1,37	1,38
008T		Min	0,45	0,47	0,49	0,50	0,51	0,51	0,52	0,44	0,43	0,43	0,42	0,41	0,39	0,35	0,29	0,22
		Max	2,15	2,42	2,54	2,66	2,71	2,77	2,84	2,76	2,52	2,31	2,15	1,89	1,49	1,43	1,37	1,35
012		Min	0,64	0,68	0,70	0,72	0,74	0,75	0,75	0,67	0,67	0,66	0,65	0,64	0,60	0,55	0,46	0,35
		Max	3,10	3,45	3,63	3,79	3,87	3,96	4,01	3,80	3,25	2,88	2,66	2,34	1,82	1,72	1,66	1,64
012T		Min	0,64	0,68	0,70	0,72	0,74	0,75	0,75	0,67	0,67	0,66	0,65	0,64	0,60	0,55	0,46	0,35
		Max	3,10	3,45	3,63	3,79	3,87	3,96	4,01	3,80	3,25	2,88	2,66	2,34	1,82	1,72	1,66	1,64
015		Min	0,65	0,68	0,70	0,73	0,74	0,75	0,75	0,71	0,70	0,70	0,69	0,67	0,63	0,57	0,49	0,38
		Max	3,61	4,06	4,26	4,46	4,55	4,66	4,75	4,59	4,17	3,74	3,44	3,02	2,45	2,34	2,31	2,34
015T		Min	0,65	0,68	0,70	0,73	0,74	0,75	0,75	0,71	0,70	0,70	0,69	0,67	0,63	0,57	0,49	0,38
		Max	3,61	4,06	4,26	4,46	4,55	4,66	4,75	4,59	4,17	3,74	3,44	3,02	2,37	2,34	2,31	2,36
003	45	Min	0,34	0,36	0,37	0,38	0,39	0,40	0,40	0,31	0,31	0,31	0,31	0,31	0,30	0,28	0,26	0,23
		Max	0,85	0,95	1,00	1,05	1,07	1,12	1,14	1,19	1,34	1,02	0,85	0,69	0,63	0,64	0,65	0,69
005		Min	0,41	0,43	0,45	0,46	0,47	0,48	0,49	0,41	0,40	0,41	0,41	0,41	0,40	0,38	0,36	0,32
		Max	1,57	1,77	1,87	1,99	2,06	2,13	2,20	2,14	1,94	1,74	1,62	1,45	1,21	1,21	1,22	1,20
008		Min	0,50	0,52	0,54	0,57	0,58	0,59	0,60	0,53	0,53	0,53	0,53	0,53	0,52	0,49	0,45	0,40
		Max	2,31	2,63	2,81	2,96	3,04	3,13	3,25	3,17	2,96	2,74	2,56	2,30	1,86	1,84	1,84	1,84
008T		Min	0,50	0,52	0,54	0,57	0,58	0,59	0,60	0,53	0,53	0,53	0,53	0,53	0,52	0,49	0,45	0,40
		Max	2,31	2,63	2,81	2,96	3,04	3,13	3,25	3,17	2,96	2,74	2,56	2,30	1,86	1,84	1,78	1,77
012		Min	0,72	0,75	0,79	0,82	0,84	0,86	0,87	0,79	0,81	0,81	0,81	0,81	0,79	0,76	0,70	0,63
		Max	3,34	3,78	4,02	4,23	4,35	4,51	4,60	4,38	3,85	3,43	3,19	2,86	2,32	2,25	2,10	2,02
012T		Min	0,72	0,75	0,79	0,82	0,84	0,86	0,87	0,79	0,81	0,81	0,81	0,81	0,79	0,76	0,70	0,63
		Max	3,34	3,78	4,02	4,23	4,35	4,51	4,60	4,38	3,85	3,43	3,19	2,86	2,32	2,25	2,10	2,02
015		Min	0,72	0,76	0,79	0,82	0,84	0,86	0,88	0,83	0,85	0,85	0,85	0,84	0,82	0,79	0,73	0,66
		Max	3,90	4,42	4,72	4,95	5,11	5,29	5,41	5,26	4,86	4,42	4,08	3,63	2,96	2,85	2,79	2,68
015T		Min	0,72	0,76	0,79	0,82	0,84	0,86	0,88	0,83	0,85	0,85	0,85	0,84	0,82	0,79	0,73	0,66
		Max	3,90	4,42	4,72	4,95	5,11	5,29	5,41	5,26	4,86	4,42	4,08	3,63	2,96	2,85	2,79	2,68
003	55	Min	0,37	0,40	0,42	0,44	0,44	0,46	0,46	0,38	0,38	0,38	0,38	0,38	0,38	0,37	0,36	0,34
		Max	0,93	1,04	1,11	1,18	1,21	1,26	1,31	1,33	1,36	1,15	0,94	0,75	0,67	0,67	0,76	0,78
005		Min	0,30	0,46	0,49	0,51	0,52	0,54	0,54	0,47	0,47	0,48	0,49	0,49	0,50	0,50	0,48	0,46
		Max	1,67	1,90	2,03	2,18	2,26	2,37	2,45	2,39	2,19	1,98	1,86	1,70	1,45	1,47	1,48	1,49
008		Min	0,47	0,58	0,62	0,64	0,66	0,68	0,69	0,61	0,64	0,64	0,65	0,65	0,65	0,63	0,61	0,58
		Max	2,41	2,85	3,11	3,30	3,40	3,52	3,68	3,61	3,42	3,15	2,97	2,70	2,24	2,26	2,23	2,21
008T		Min	0,47	0,58	0,62	0,64	0,66	0,68	0,69	0,61	0,64	0,64	0,65	0,65	0,65	0,63	0,61	0,58
		Max	2,41	2,85	3,11	3,30	3,40	3,52	3,68	3,61	3,42	3,15	2,97	2,70	2,24	2,26	2,23	2,21
012		Min	0,70	0,84	0,88	0,92	0,95	0,99	1,01	0,93	0,96	0,97	0,98	0,98	0,98	0,96	0,93	0,88
		Max	3,64	4,15	4,47	4,73	4,90	5,10	5,24	5,01	4,40	4,00	3,75	3,40	2,82	2,81	2,75	2,69
012T		Min	0,70	0,84	0,88	0,92	0,95	0,99	1,01	0,93	0,96	0,97	0,98	0,98	0,98	0,96	0,93	0,88
		Max	3,64	4,15	4,47	4,73	4,90	5,10	5,24	5,01	4,40	4,00	3,75	3,40	2,82	2,81	2,75	2,69
015		Min	0,77	0,84	0,89	0,93	0,96	0,98	1,01	0,97	1,00	1,01	1,02	1,02	1,02	1,00	0,97	0,91
		Max	4,25	4,84	5,19	5,51	5,72	5,95	6,13	5,97	5,61	5,10	4,75	4,27	3,57	3,57	3,37	3,32
015T		Min	0,77	0,84	0,89	0,93	0,96	0,98	1,01	0,97	1,00	1,01	1,02	1,02	1,02	1,00	0,97	0,91
		Max	4,25	4,84	5,19	5,51	5,72	5,95	6,13	5,97	5,61	5,10	4,75	4,27	3,57	3,57	3,37	3,32
003	65	Min			0,47	0,50	0,50	0,51	0,53	0,44	0,46	0,47	0,47	0,47	0,47	0,48	0,47	0,46
		Max			1,24	1,32	1,37	1,44	1,48	1,52	1,50	1,25	1,10	0,88	0,80	0,81	0,81	0,82
005		Min			0,54	0,55	0,57	0,60	0,61	0,52	0,54	0,55	0,57	0,58	0,60	0,60	0,60	0,59
		Max			2,23	2,36	2,45	2,61	2,72	2,67	2,41	2,21	2,10	1,96	1,71	1,74	1,76	1,79
008		Min			0,70	0,73	0,76	0,78	0,80	0,73	0,75	0,77	0,78	0,79	0,79	0,79	0,78	0,75
		Max			3,45	3,69	3,83	3,98	4,16	4,11	3,90	3,60	3,40	3,13	2,65	2,70	2,71	2,72
008T		Min			0,70	0,73	0,76	0,78	0,80	0,73	0,75	0,77	0,78	0,79	0,79	0,79	0,78	0,75
		Max			3,45	3,69	3,83	3,98	4,16	4,11	3,90	3,60	3,40	3,13	2,65	2,70	2,71	2,72
012		Min			1,00	1,06	1,09	1,13	1,16	1,08	1,12	1,14	1,16	1,18	1,20	1,19	1,17	1,14
		Max			4,97	5,29	5,49	5,73	5,93	5,70	5,02	4,59	4,34	3,99	3,37	3,39	3,39	3,36
012T		Min			1,00	1,06	1,09	1,13	1,16	1,08	1,12	1,14	1,16	1,18	1,20	1,19	1,17	1,14
		Max			4,97	5,29	5,49	5,73	5,93	5,70	5,02	4,59	4,34	3,99	3,37	3,39	3,39	3,36
015		Min			1,01	1,06	1,09	1,13	1,16	1,12	1,16	1,19	1,21	1,22	1,23	1,23	1,22	1,18
		Max			5,75	6,15	6,38	6,67	6,89	6,78	6,37	5,81	5,45	4,96	4,22	4,28	4,29	4,06
015T		Min			1,01	1,06	1,09	1,13	1,16	1,12	1,16	1,19	1,21	1,22	1,23	1,23	1,22	1,18
		Max			5,75	6,15	6,38	6,67	6,89	6,78	6,37	5,81	5,45	4,96	4,22	4,28	4,29	4,06
003	75	Min							0,61	0,53	0,54	0,56	0,57	0,57	0,58	0,58		
		Max							1,68	1,74	1,69	1,44	1,24	1,01	0,93	0,95		
005		Min							0,68	0,59	0,61	0,63	0,65	0,66	0,69	0,71		
		Max							2,95	2,95	2,65	2,47	2,38	2,23	1,96	2,02		
008		Min							0,93	0,86	0,89	0,91	0,93	0,95	0,96	0,97		
		Max							4,70	4,65	4,38	4,09	3,90	3,65	3,11	3,20		
008T		Min							0,93	0,86	0,89	0,91	0,93	0,95	0,96	0,97		
		Max							4,70	4,65	4,38	4,09	3,90	3,65	3,11	3,20		
012		Min							1,35	1,27	1,33	1,35	1,38	1,41	1,44	1,45		
		Max							6,67	6,42	5,67	5,27	5,01	4,64	3,96	4,04		
012T		Min							1,35	1,27	1,33	1,35	1,38	1,41	1,44	1,45		
		Max							6,67	6,42	5,67	5,27	5,01	4,64	3,96	4,04		
015		Min							1,34	1,32	1,37	1,40	1,42	1,45	1,48	1,49		
		Max							7,74	7,60	7,16	6,58	6,23	5,73	4,93	5,05		
015T		Min							1,34	1,32	1,37	1,40	1,42	1,45	1,48	1,49		
		Max							7,74	7,60	7,16	6,58	6,23	5,73	4,93	5,05		

DATI PRESTAZIONALI NOMINALI A PIENO CARICO E A CARICO MINIMO EN 14511 - RAFFRESCAMENTO

MODELLO [kW]	TEMPERATURA DI MANDATA [°C]	FREQUENZA	TEMPERATURA ESTERNA A BULBO SECCO [°C]											
			15	25	35	43	15	25	35	43	15	25	35	43
			Potenza di raffrescamento [kW]				EER [kW]				Potenza assorbita [kW]			
003	7	Min	0,78	1,13	1,07	0,9	4,39	5,16	3,75	2,66	0,18	0,22	0,29	0,34
		Max	3,07	3,88	3,7	3,34	5,2	4,53	3,38	2,72	0,59	0,86	1,09	1,23
005		Min	1,03	1,43	1,29	1,06	4,83	5,15	3,67	2,67	0,21	0,28	0,35	0,40
		Max	4,82	5,7	5,5	4,96	5,14	4,36	3,29	2,68	0,94	1,31	1,67	1,85
008		Min	1,6	1,95	1,82	1,7	4,48	4,3	3,31	2,7	0,36	0,45	0,55	0,63
		Max	7,66	8,46	8,15	7,36	4,59	4,09	3,06	2,48	1,67	2,07	2,66	2,97
008T		Min	1,6	1,95	1,82	1,7	4,48	4,3	3,31	2,7	0,36	0,45	0,55	0,63
		Max	7,66	8,46	8,15	7,36	4,59	4,09	3,06	2,48	1,67	2,07	2,66	2,97
012		Min	2,39	2,78	2,73	2,75	5,21	4,7	3,74	3,21	0,46	0,59	0,73	0,86
		Max	9,94	10,3	9,68	7,61	4,71	4,21	3,14	2,59	2,11	2,45	3,08	2,94
012T		Min	2,39	2,78	2,73	2,75	5,21	4,7	3,74	3,21	0,46	0,59	0,73	0,86
		Max	9,94	10,3	9,68	7,61	4,71	4,21	3,14	2,59	2,11	2,45	3,08	2,94
015		Min	2,39	2,79	2,73	2,76	5,21	4,7	3,74	3,22	0,46	0,59	0,73	0,86
		Max	11,47	11,87	11,01	8,23	4,59	3,94	2,97	2,58	2,50	3,01	3,71	3,19
015T		Min	2,39	2,79	2,73	2,76	5,21	4,7	3,74	3,22	0,46	0,59	0,73	0,86
		Max	11,47	11,87	11,01	8,23	4,59	3,94	2,97	2,58	2,50	3,01	3,71	3,19
003	10	Min	0,83	1,22	1,2	0,97	4,75	5,65	4,15	2,84	0,17	0,22	0,29	0,34
		Max	3,34	4,06	4,02	3,59	5,62	4,68	3,62	2,89	0,59	0,87	1,11	1,24
005		Min	1,15	1,55	1,45	1,15	5,46	5,64	4,07	2,85	0,21	0,27	0,36	0,40
		Max	5,34	6,29	6,06	5,48	5,58	4,75	3,55	2,88	0,96	1,32	1,71	1,90
008		Min	1,81	2,14	1,99	1,75	5,09	4,71	3,59	2,76	0,36	0,45	0,55	0,63
		Max	8,23	9,33	8,99	8,14	4,95	4,46	3,3	2,66	1,66	2,09	2,72	3,06
008T		Min	1,81	2,14	1,99	1,75	5,09	4,71	3,59	2,76	0,36	0,45	0,55	0,63
		Max	8,23	9,33	8,99	8,14	4,95	4,46	3,3	2,66	1,66	2,09	2,72	3,06
012		Min	2,43	3,07	2,88	2,83	5,3	5,17	3,92	3,28	0,46	0,59	0,73	0,86
		Max	10,92	11,4	10,71	8,23	5,19	4,59	3,39	2,77	2,10	2,48	3,16	2,97
012T		Min	2,43	3,07	2,88	2,83	5,3	5,17	3,92	3,28	0,46	0,59	0,73	0,86
		Max	10,92	11,4	10,71	8,23	5,19	4,59	3,39	2,77	2,10	2,48	3,16	2,97
015		Min	2,43	3,06	2,88	2,83	5,29	5,17	3,91	3,29	0,46	0,59	0,74	0,86
		Max	12,67	13,11	12,17	9,18	5,09	4,25	3,19	2,78	2,49	3,08	3,82	3,30
015T		Min	2,43	3,06	2,88	2,83	5,29	5,17	3,91	3,29	0,46	0,59	0,74	0,86
		Max	12,67	13,11	12,17	9,18	5,09	4,25	3,19	2,78	2,49	3,08	3,82	3,30
003	15	Min	1,03	1,38	1,34	1,1	6,08	6,65	4,85	3,19	0,17	0,21	0,28	0,34
		Max	3,81	4,26	4,27	4,04	6,43	4,86	3,76	3,14	0,59	0,88	1,14	1,29
005		Min	1,41	1,78	1,73	1,32	7	6,65	4,86	3,19	0,20	0,27	0,36	0,41
		Max	6,35	7,37	7,09	6,41	6,4	5,47	4,01	3,24	0,99	1,35	1,77	1,98
008		Min	2,18	2,54	2,35	1,81	6,25	5,6	4,15	2,84	0,35	0,45	0,57	0,64
		Max	9,31	10,84	10,48	9,54	5,66	5,13	3,74	2,99	1,64	2,11	2,80	3,19
008T		Min	2,18	2,54	2,35	1,81	6,25	5,6	4,15	2,84	0,35	0,45	0,57	0,64
		Max	9,31	10,84	10,48	9,54	5,66	5,13	3,74	2,99	1,64	2,11	2,80	3,19
012		Min	2,78	3,62	3,41	3	6,12	6,16	4,58	3,42	0,45	0,59	0,74	0,88
		Max	12,39	13,38	12,59	9,65	5,97	5,27	3,83	3,15	2,08	2,54	3,29	3,06
012T		Min	2,78	3,62	3,41	3	6,12	6,16	4,58	3,42	0,45	0,59	0,74	0,88
		Max	12,39	13,38	12,59	9,65	5,97	5,27	3,83	3,15	2,08	2,54	3,29	3,06
015		Min	2,78	3,62	3,41	2,98	6,11	6,16	4,58	3,42	0,45	0,59	0,74	0,87
		Max	14,41	15,35	14,26	10,83	5,87	4,78	3,57	3,14	2,45	3,21	3,99	3,45
015T		Min	2,78	3,62	3,41	2,98	6,11	6,16	4,58	3,42	0,45	0,59	0,74	0,87
		Max	14,41	15,35	14,26	10,83	5,87	4,78	3,57	3,14	2,45	3,21	3,99	3,45
003	18	Min	1,17	1,5	1,46	1,19	7,14	7,42	5,31	3,42	0,16	0,20	0,27	0,35
		Max	4,26	4,38	4,4	4,19	7,1	4,97	3,84	3,21	0,60	0,88	1,15	1,31
005		Min	1,59	1,96	1,89	1,45	8,26	7,44	5,32	3,43	0,19	0,26	0,36	0,42
		Max	7,15	7,85	7,75	7,02	7	5,81	4,31	3,46	1,02	1,35	1,80	2,03
008		Min	2,45	2,78	2,58	1,88	7,12	6,25	4,56	2,93	0,34	0,44	0,57	0,64
		Max	10,02	11,76	11,37	10,4	6,17	5,55	3,99	3,2	1,62	2,12	2,85	3,25
008T		Min	2,45	2,78	2,58	1,88	7,12	6,25	4,56	2,93	0,34	0,44	0,57	0,64
		Max	10,02	11,76	11,37	10,4	6,17	5,55	3,99	3,2	1,62	2,12	2,85	3,25
012		Min	3,18	3,92	3,68	3,06	7,13	6,8	4,97	3,49	0,45	0,58	0,74	0,88
		Max	13,34	14,64	13,79	10,97	6,52	5,73	4,12	3,44	2,05	2,55	3,35	3,19
012T		Min	3,18	3,92	3,68	3,06	7,13	6,8	4,97	3,49	0,45	0,58	0,74	0,88
		Max	13,34	14,64	13,79	10,97	6,52	5,73	4,12	3,44	2,05	2,55	3,35	3,19
015		Min	3,18	3,92	3,68	3,06	7,12	6,8	4,97	3,49	0,45	0,58	0,74	0,88
		Max	15,45	16,73	15,57	11,89	6,39	5,19	3,81	3,37	2,42	3,22	4,09	3,53
015T		Min	3,18	3,92	3,68	3,06	7,12	6,8	4,97	3,49	0,45	0,58	0,74	0,88
		Max	15,45	16,73	15,57	11,89	6,39	5,19	3,81	3,37	2,42	3,22	4,09	3,53

LIMITI DI FUNZIONAMENTO

LIMITI DI FUNZIONAMENTO UNITÀ INTERNA

L'unità interna è progettata per essere installata esclusivamente in ambienti interni in cui si verifichino le seguenti condizioni:
- Temperatura minima: 7 °C
- Temperatura massima: 30 °C - umidità relativa 65%

LIMITI DI FUNZIONAMENTO

- Temperatura minima dell'acqua dell'impianto: 7 °C
- Temperatura massima dell'acqua dell'impianto: 75 °C
- Pressione massima di esercizio del serbatoio dell'acqua calda sanitaria: 0,6 MPa (6 bar)

MODALITÀ RISCALDAMENTO

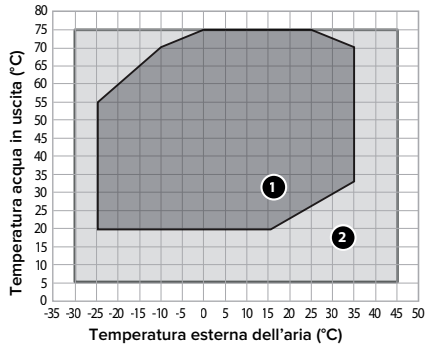

1. Funzionamento senza limitazioni
2. Funzionamento dell'unità esterna con riduzioni opzionali di potenza e/o con la necessaria resistenza elettrica di supporto

MODALITÀ RAFFRESCAMENTO

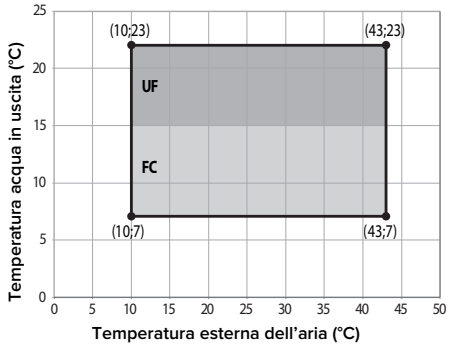

UF - Pavimento radiante
FC - Unità fan coil

MODALITÀ SANITARIO

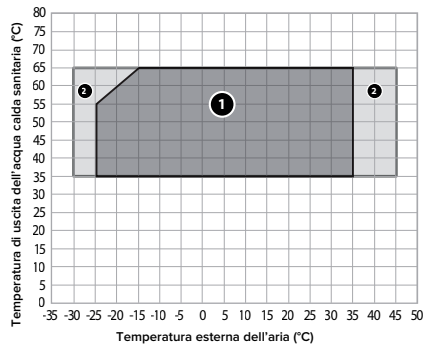

1. Funzionamento senza limitazioni
2. Funzionamento dell'unità esterna con riduzioni opzionali di potenza e/o con la necessaria resistenza elettrica di supporto

TABELLA DELLE FREQUENZE DEL COMPRESSORE

La frequenza massima consentita varia in base alla temperatura dell'aria esterna. I valori riportati nella tabella si riferiscono alle seguenti condizioni:
- Riscaldamento: temperatura dell'aria esterna < 0 °C;
- Raffreddamento: temperatura dell'aria esterna > 30 °C.

NXHT - ODU						
		003	005	008 - 008T	012 - 012T	015 - 015T
Frequenza minima	Hz	18	18	18	18	18
Frequenza massima (riscaldamento)	Hz	70	90	91	85	95
Frequenza massima (raffrescamento)	Hz	60	70	70	70	80

DIMENSIONI DI INGOMBRO

NXHT ODU 003
NXHT ODU 005

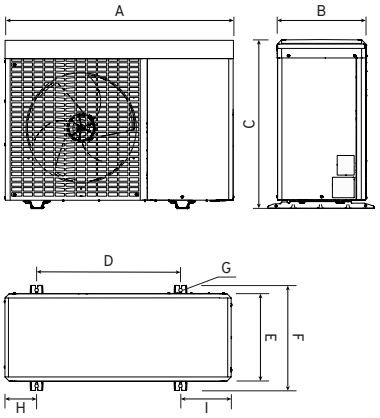

NXHT ODU 008
NXHT ODU 008T

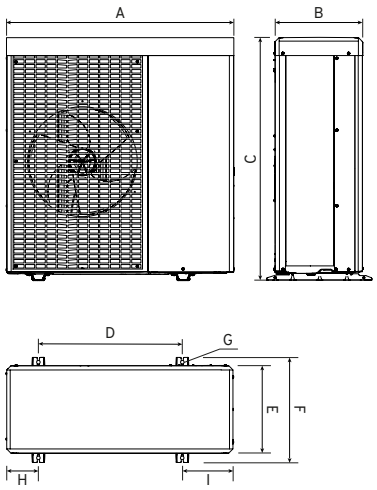

NXHT ODU 012-012T
NXHT ODU 015-015T

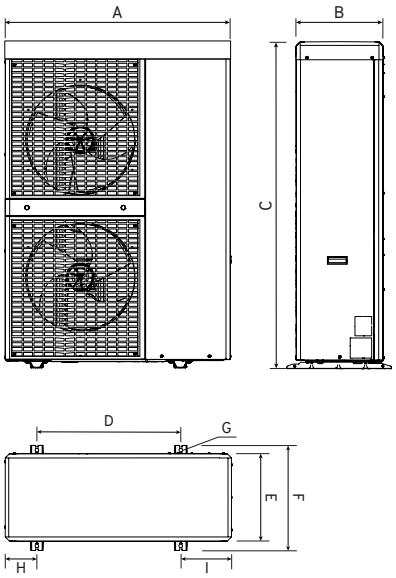

NXHT	A	B	C	D	E	F	G	H	I	Peso
	mm	mm	mm	mm	mm	mm	mm	mm	mm	kg
003	1055	410	771	670	410	490	Ø 10	147	236	73
005	1055	410	771	670	410	490	Ø 10	147	236	85
008	1055	410	1021	670	410	490	Ø 10	147	236	104
008T	1055	410	1021	670	410	490	Ø 10	147	236	117
012	1055	410	1510	670	410	490	Ø 10	147	236	130
012T	1055	410	1510	670	410	490	Ø 10	147	236	145
015	1055	410	1510	670	410	490	Ø 10	147	236	130
015T	1055	410	1510	670	410	490	Ø 10	147	236	145

LUOGO DI INSTALLAZIONE

L'unità utilizza refrigerante naturale R290 (propano), caratterizzato da elevate prestazioni energetiche e ridotto impatto ambientale.

Per garantire la sicurezza di esercizio, l'installazione deve essere effettuata in aree adeguatamente ventilate, evitando punti nei quali, in caso di perdita accidentale, il refrigerante possa accumularsi o ristagnare.

Requisiti di installazione:
- Installazione in ambiente esterno o in area conforme ai requisiti previsti per apparecchiature contenenti refrigerante R290.
- Divieto di impilamento delle unità durante le fasi di stoccaggio.
- Distanza minima di 1 m da porte, finestre, aperture verso locali interni e altre possibili vie di ingresso del refrigerante.
- Distanza minima di 1 m da sorgenti di accensione, quali fiamme libere, superfici ad alta temperatura, apparecchiature elettriche in grado di generare archi o scintille e fonti di cariche elettrostatiche.
- Predisposizione di adeguati spazi di accesso per le operazioni di ispezione, manutenzione e sostituzione dei componenti.

L'installazione deve essere eseguita nel rispetto delle normative vigenti e delle istruzioni riportate nel manuale tecnico del prodotto.

INSTALLAZIONE IN SPAZIO LIBERO

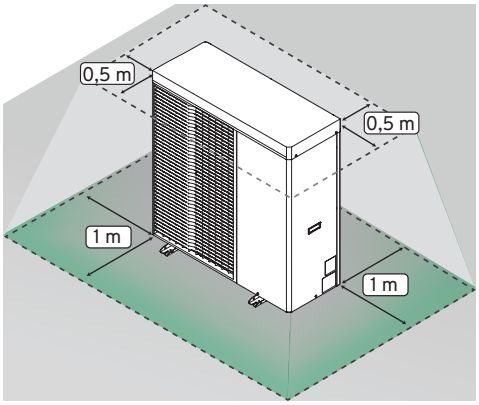

INSTALLAZIONE DI FRONTE A UNA PARETE ESTERNA

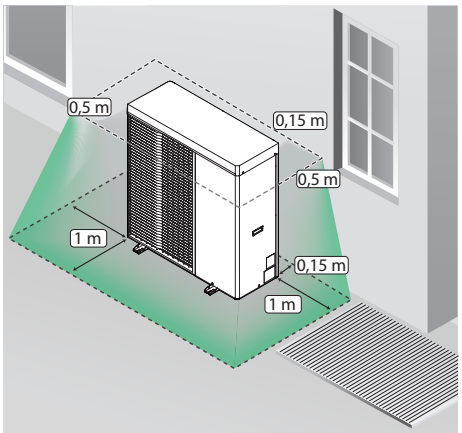

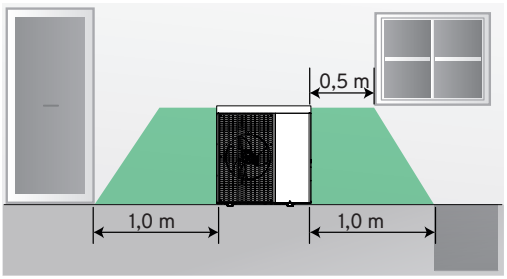

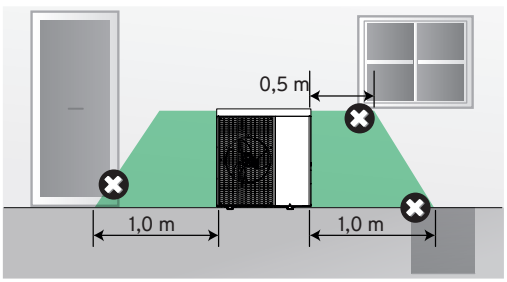

INSTALLAZIONE AD ANGOLO

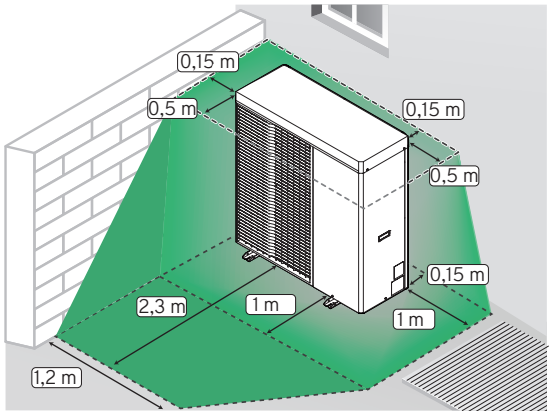

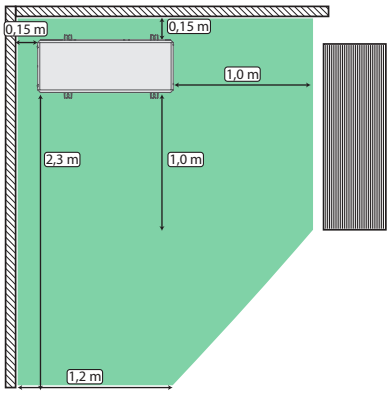

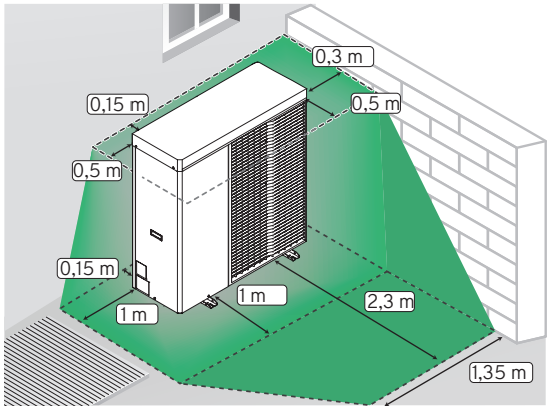

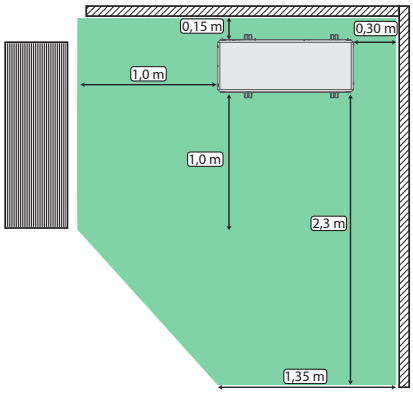

INSTALLAZIONE A PARETE

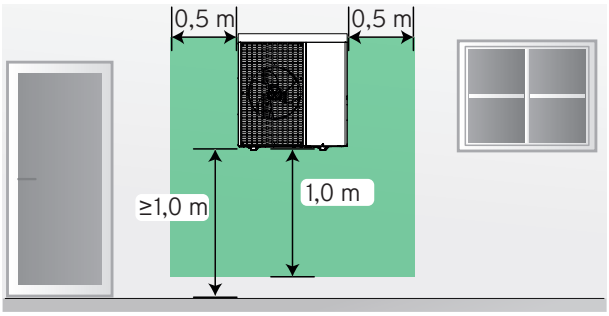

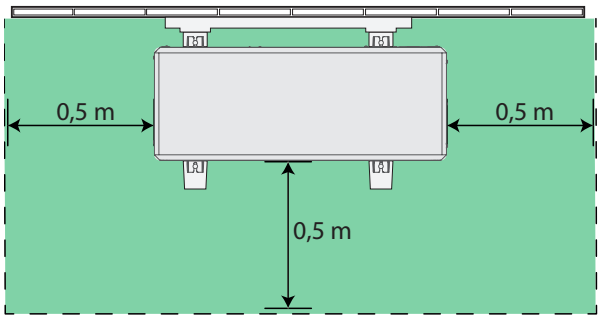

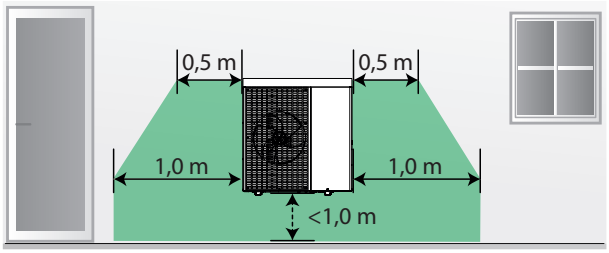

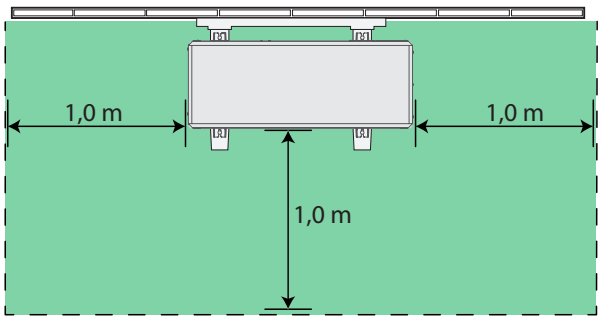

INSTALLAZIONE AD ANGOLO SU UNA PARETE

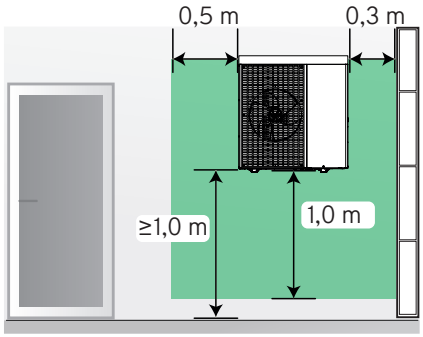

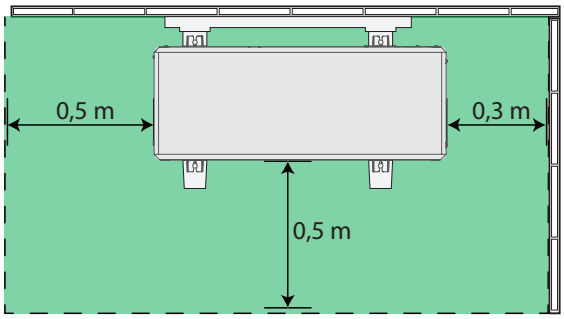

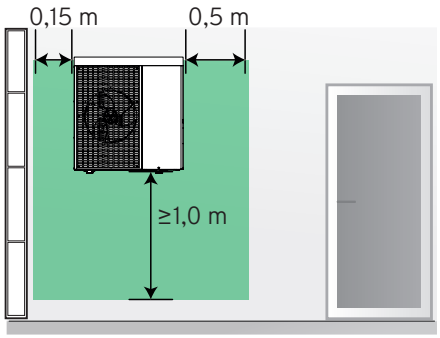

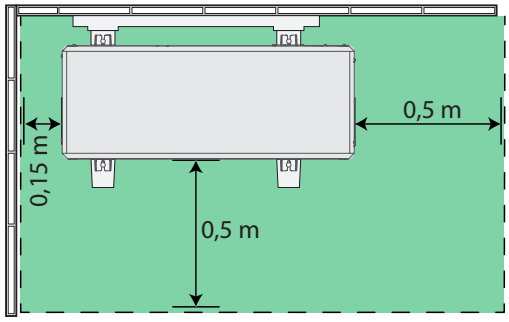

INSTALLAZIONE IN AREA PROTETTA SU TETTO PIANO

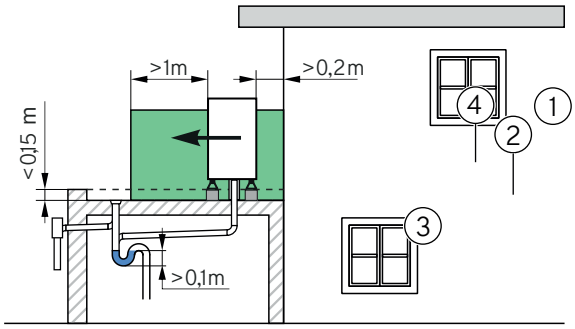

1. Area protetta
2. Deflusso acqua piovana
3. Scarico libero
4. Parapetto

L'installazione su copertura piana è consentita esclusivamente su edifici con caratteristiche strutturali idonee ai carichi generati dall'unità e dal relativo sistema di supporto.
La scelta del sistema di fissaggio e dell'eventuale zavorramento deve essere effettuata in funzione delle condizioni specifiche del sito, considerando i carichi dovuti a vento e neve, l'orientamento dell'unità e le caratteristiche statiche della struttura di supporto.

Prescrizioni progettuali e installative:
- Garantire adeguata accessibilità all'unità per le operazioni di controllo, manutenzione e assistenza.
- Posizionare l'unità con un orientamento appropriato rispetto alla direzione prevalente dei venti.
- Mantenere libere le prese e le espulsioni dell'aria, evitando ostacoli che possano compromettere le prestazioni dell'impianto.
- Evitare l'installazione in prossimità di aperture sensibili dell'edificio, quali finestre, porte e portefinestre a livello del piano di installazione.
- Verificare l'assenza di elementi interferenti nelle immediate vicinanze dell'unità, quali aeratori, sfiati, camini, terminali di espulsione aria o altri componenti impiantistici.

Nota: la verifica della capacità portante della copertura e il dimensionamento di eventuali zavorre sono a carico del progettista strutturale e devono essere eseguiti in conformità alle normative vigenti.

DISTANZE MINIME DI INSTALLAZIONE

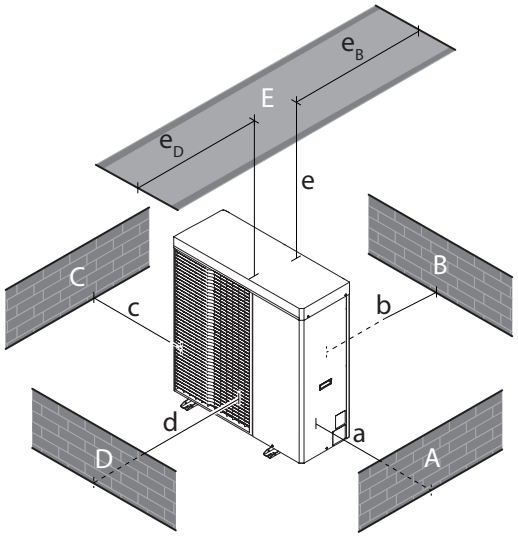

Le lettere maiuscole "A, B, C, D" indicano le pareti laterali.
Le lettere minuscole "a, b, c, d" indicano la distanza minima tra l'apparecchiatura e la parete.
La lettera maiuscola "E" indica il tetto.
La lettera minuscola “e” indica la distanza minima tra l’apparecchiatura e il tetto.
Ad esempio, la distanza tra l’apparecchiatura e la parete B deve essere di almeno 150 mm (b).

	a	b	c	d	e	eD	eB
	mm	mm	mm	mm	mm	mm	mm
A	≥300						
B		≥150					
C			≥150				
D				≥500			
E					≥150		
AB	≥300	≥150					
AC	≥300		≥150				
AD	≥300			≥1000			
AE	≥300				≥500		
BC		≥150	≥150				
BD		≥150		≥1000			
BE		≥150			≥500		≥150
CD			≥150	≥1000			
CE			≥150		≥500		
DE				≥1000	≥1000	≥1000	
ABC	≥300	≥150	≥150				
ABD	≥300	≥150		≥1000			
ABE	≥300	≥150			≥500		≥150
ACD	≥300		≥150	≥1000			
ACE	≥300		≥150		≥500		
ADE	≥300			≥1000	≥1000	≥1000	
BCD		≥150	≥150	≥1000			
BCE		≥150	≥150		≥500		≥150
BDE		≥150		≥1000	≥1000	≥1000	≥150
CDE			≥150	≥1000	≥1000	≥1000	
ABCD	not allowed						
ABCE	≥300	≥150	≥150		≥500		≥150
ABDE	≥300	≥150		≥1000	≥1000	≥1000	≥150
ACDE	≥300		≥150	≥1000	≥1000	≥1000	
BCDE		≥150	≥150	≥1000	≥1000	≥1000	≥150

COLLEGAMENTI IDRAULICI

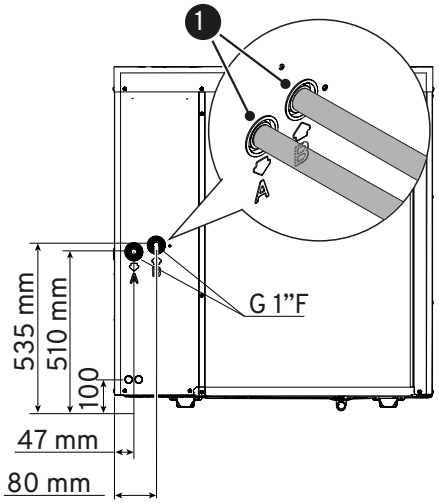

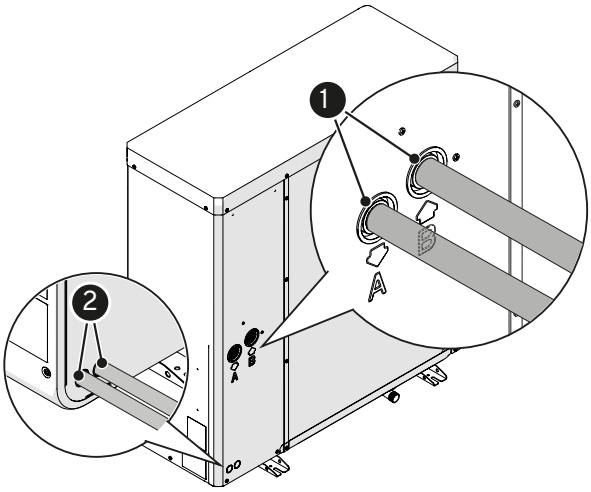

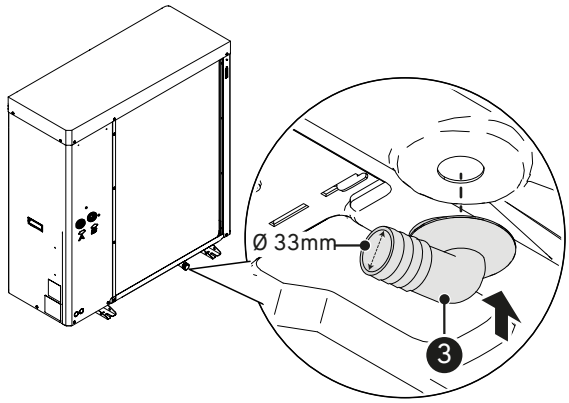

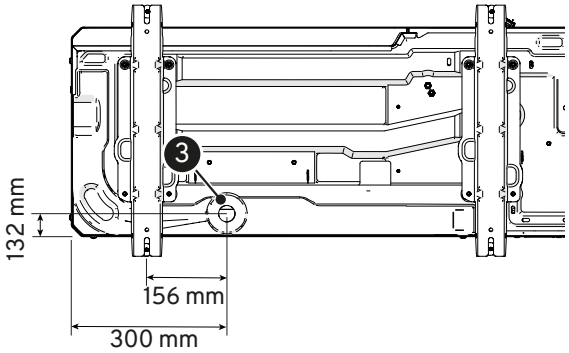

1. Raccordi idraulici
2. Passaggio dei collegamenti elettrici
3. Presa di scarico

DIAGRAMMI PORTATA-PREVALENZA-PERDITE DI CARICO

NXHT 003

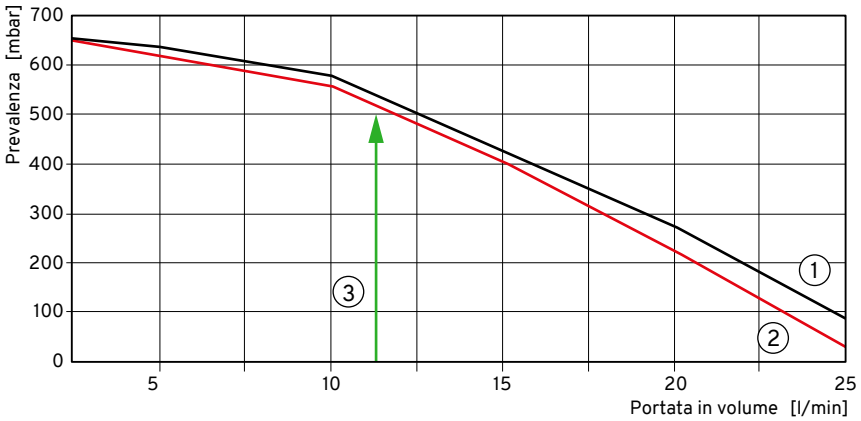

1. Prevalenza residua dopo unità esterna
2. Prevalenza residua dopo unità esterna + unità interna
3. Portata volumetrica nominale

NXHT 005

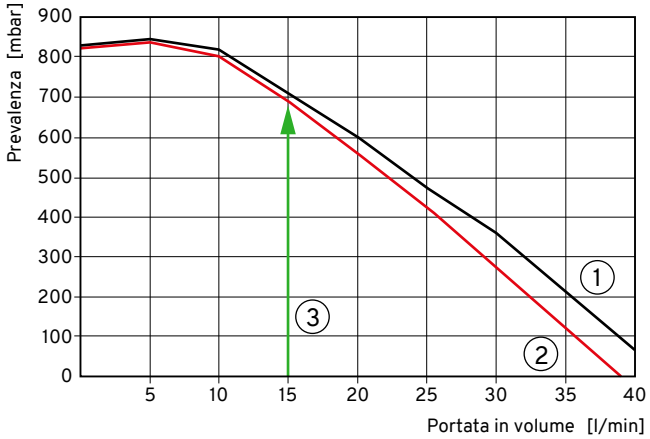

1. Prevalenza residua dopo unità esterna
2. Prevalenza residua dopo unità esterna + unità interna
3. Portata volumetrica nominale

NXHT 008 - 008T

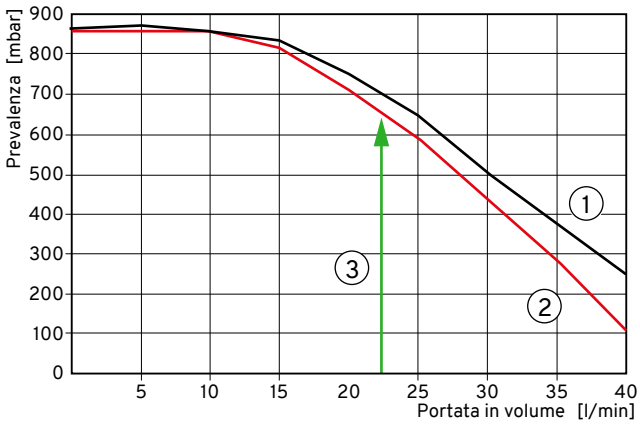

1. Prevalenza residua dopo unità esterna
2. Prevalenza residua dopo unità esterna + unità interna
3. Portata volumetrica nominale

NXHT 012 - 012T
NXHT 015 - 015T

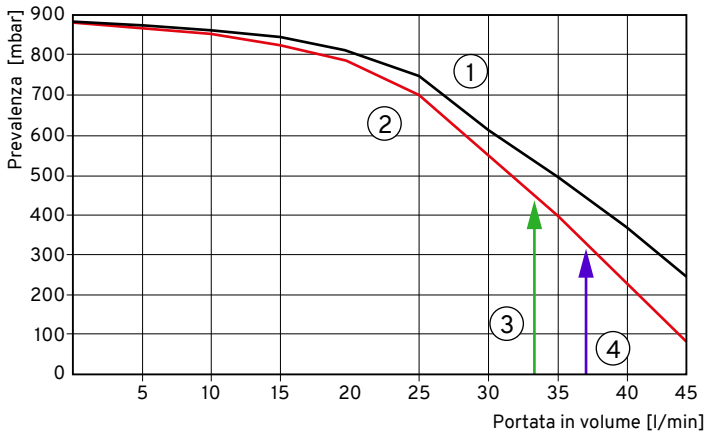

1. Prevalenza residua dopo unità esterna
2. Prevalenza residua dopo unità esterna + unità interna
3. Portata nominale della variante 012
4. Portata nominale della variante 015

REQUISITI QUALITATIVI DELL'ACQUA DI RISCALDAMENTO

DUREZZA DELL'ACQUA

Per evitare danni all'impianto dovuti alla presenza di calcare sulla resistenza elettrica, è necessario rispettare i seguenti valori limite:

Volume impianto (l)	Durezza dell'acqua ammessa (°dH)	Durezza dell'acqua ammessa (°fh)
< 250	≤ 6	≤ 10,7
da 250 a 3000	≤ 3	≤ 5,4
> 3000	≤ 1	≤ 1,8

CONDUCIBILITÀ ELETTRICA

- < 800 µS/cm, meglio < 100 µS/cm
- In caso di acqua di sistema a basso contenuto salino, con una conducibilità elettrica < 100 µS/cm, il rischio di corrosione è minimo; pertanto è consigliato questo valore.

PH

- Tra 8,2 e 10,0
- pH tra 8,2 e 9,0 in presenza di leghe di alluminio

I parametri dell'acqua cambiano fino a 12 settimane dopo la messa in servizio. Dopo questo periodo ricontrollare la qualità dell'acqua.

ADDITIVI PER ACQUA DI RISCALDAMENTO

Per evitare danni allo scambiatore di calore primario non utilizzare antigelo o inibitori per l'acqua di riscaldamento.

Gli additivi per l'alcalinizzazione possono essere utilizzati per la stabilizzazione del pH da un tecnico specializzato nel trattamento dell'acqua. L'additivo non deve attaccare il rame o le saldature in rame.

REQUISITI PER LA QUALITÀ DELL'ACQUA

Se non diversamente specificato in altre norme nazionali più restrittive, è necessario attenersi ai seguenti valori minimi per la qualità dell'acqua potabile.

- A partire da una durezza totale di 15 °dH/26 °fH (2,5 moli/m^3) impostare la temperatura dell'acqua sanitaria a max 50 °C.
- A partire da una durezza totale superiore a 16,8 °dH/30 °fH installare un adeguato sistema di trattamento all'interno del condotto di alimentazione dell'acqua fredda al fine di prolungare gli intervalli di manutenzione.
- Anche con una durezza inferiore a 16,8 °dH/30 °fH può sussistere localmente un maggior rischio di formazione di calcare, tale da rendere necessarie misure di addolcimento.
- Il mancato rispetto di queste raccomandazioni può causare la prematura formazione di calcare nell'impianto e una produzione limitata di acqua sanitaria.
- Richiedere a un tecnico specializzato la valutazione delle condizioni presenti in loco.

La temperatura dell'acqua dell'accumulatore può essere regolata oltre 60 °C.
- Garantire un'adeguata protezione contro le scottature per i brevi periodi di funzionamento a temperatura superiore a 60 °C.
- Per il funzionamento continuo occorrono misure preventive atte a evitare una temperatura al rubinetto superiore a 60 °C, ad esempio valvola termostatica.

NOTA: Per il trattamento di acqua sanitaria si rimanda al Decreto legge n. 18 del 23 febbraio 2023, in attuazione della Direttiva sulle acque destinate al consumo umano.

CONTENUTO E PORTATA D'ACQUA IMPIANTO

Le pompe di calore necessitano di impiantistiche che garantiscano una portata di fluido costante all'apparecchio, entro valori minimi e massimi e con volumi sufficienti ad evitare scompensi ai circuiti frigoriferi ed a garantire il corretto grado di comfort.

CONTENUTO D'ACQUA IMPIANTO E PORTATA MINIMA

Per il corretto funzionamento dell'apparecchio deve essere garantito un volume minimo di acqua nel circuito primario dell'impianto.
Il volume minimo è necessario per prevenire rischi di formazione di ghiaccio durante le operazioni di sbrinamento o la continua modulazione della frequenza del compressore.
Inoltre consente i seguenti vantaggi:
- minore usura dell'apparecchio;
- aumento del rendimento del sistema;
- migliore stabilità e precisione della temperatura.

La portata d'acqua deve essere mantenuta costante durante il funzionamento e deve rispettare i limiti riportati in tabella:

Modello		UM	NXHT							
			003	005	008	012	015	008T	012T	015T
Contenuto minimo acqua (impianto solo riscaldamento)	Con resistenza elettrica	l/kW	3							
	Senza resistenza elettrica	l/kW	5							
Contenuto minimo acqua (impianto riscaldamento/ raffrescamento)	Con resistenza elettrica	l/kW	5							
	Senza resistenza elettrica	l/kW	5							
Portata volumetrica nominale con DT 5 K		l/min	11	15	23	34	37	23	34	37
Prevalenza residua con volumi nominali dopo l'unità esterna		mbar	560	710	690	535	480	690	535	480
Prevalenza residua con volumi nominali dopo l'unità esterna + unità interna		mbar	545	690	650	440	350	650	440	350
Portata volumetrica minima per lo sbrinamento e per il funzionamento in riscaldamento e raffrescamento		l/min	6	7	10	15	15	10	15	15
Pressione di esercizio massima		bar	2,5	2,5	2,5	2,5	2,5	2,5	2,5	2,5

COLLEGAMENTI ELETTRICI

Descrizione		UM	NXHT							
			003	005	008	012	015	008T	012T	015T
Collegamento elettrico			1~ NPE, 230 V CA, 50 Hz			3~NPE, 400 V CA, 50 Hz				
Protezione			16 A(B)	16 A(B)	25 A(B)	16 A(B)	16A(B	16 A(B)	16 A(B)	16A(B
Max corrente elettrica assorbita	(1)	A	10,3	14,7	22,7	13,0	14,5	9,7	13,0	14,5
Max. potenza assorbita in stand-by		W	9	9	9	9	9	9	9	9
Max potenza elettrica assorbita entro i limiti di funzionamento		kW	2,1	3,0	5,2	6,7	7,6	5,2	6,7	7,6
Max. potenza assorbita dall'unità esterna con A2/W35	(1)	kW	0,97	1,89	2,76	3,80	4,59	2,76	3,80	4,59
Cos phi		-	>0,9	>0,9	>0,9	>0,9	>0,9	>0,9	>0,9	>0,9
Numero max. di avviamenti/ora del compressore		1/h	3	3	3	3	3	3	3	3
Intervallo di velocità compressore		giri/s	18-70	18-90	18-91	18-85	18-95	18-91	18-85	18-95
Grado di protezione			IP24	IP24	IP24	IP24	IP24	IP24	IP24	IP24

1) Informazioni rilevanti per l'azienda distributrice di energia elettrica

SCHEMA ELETTRICO NXHT ODU 003-005

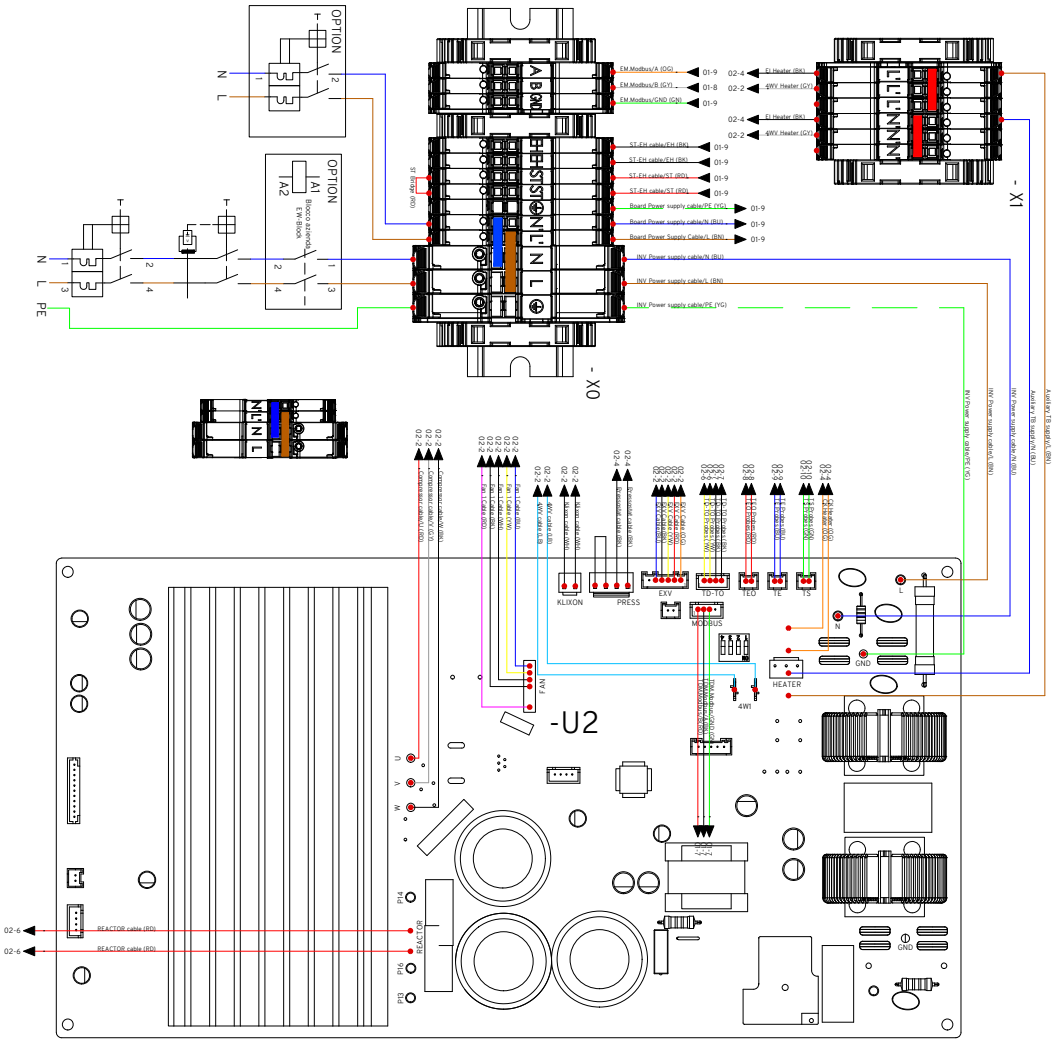

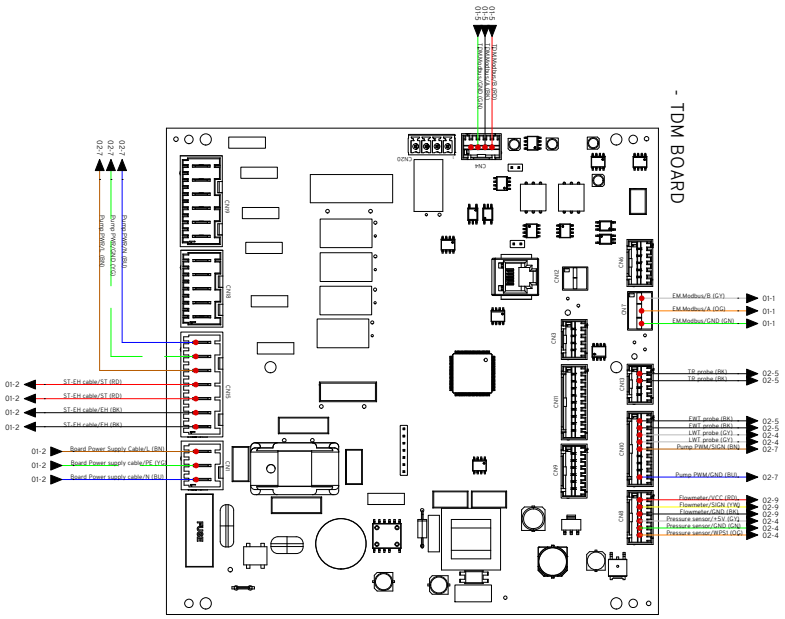

SCHEMA ELETTRICO NXHT ODU 008 - 012 - 015

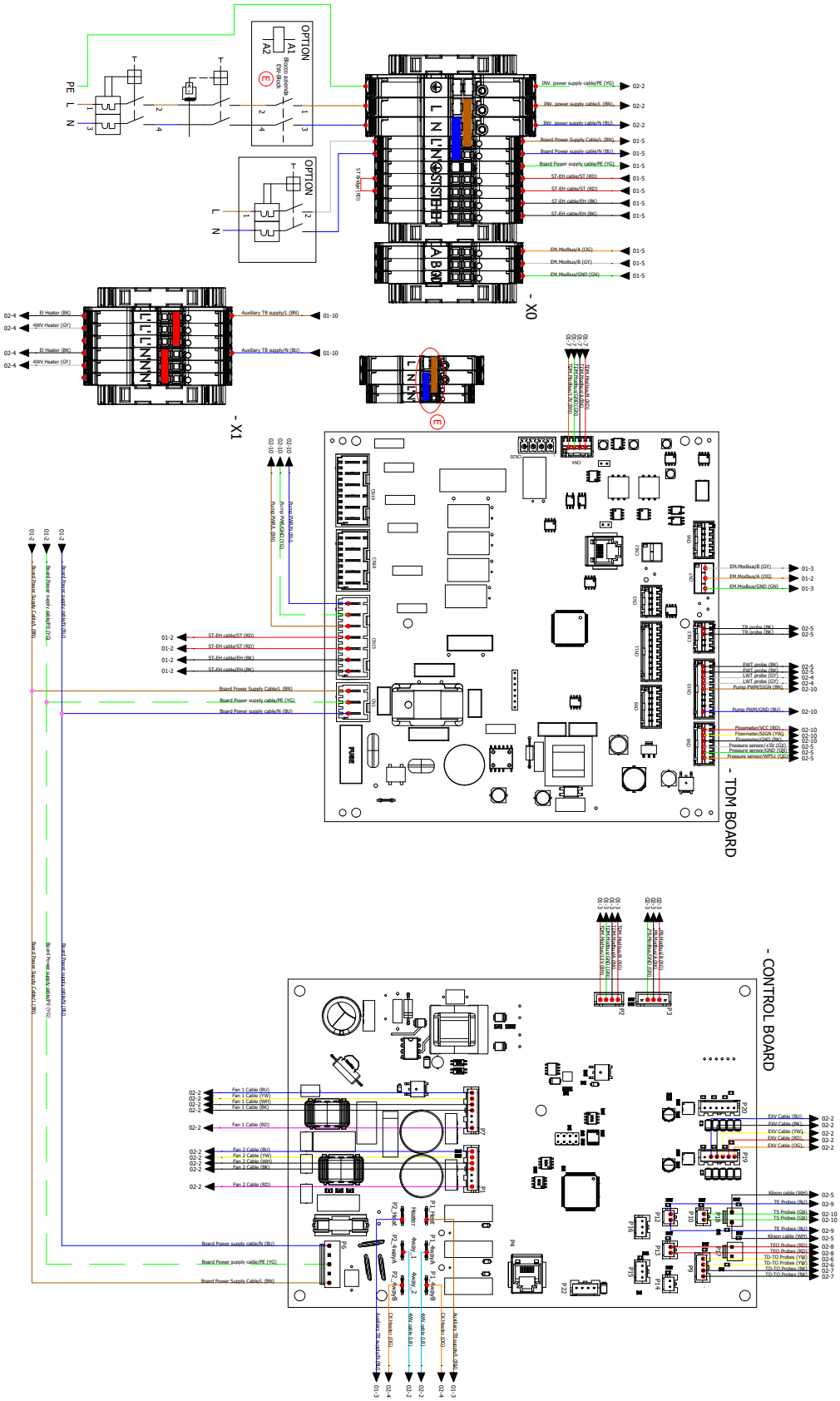

SCHEMA ELETTRICO NXHT ODU 008T - 012T - 015T

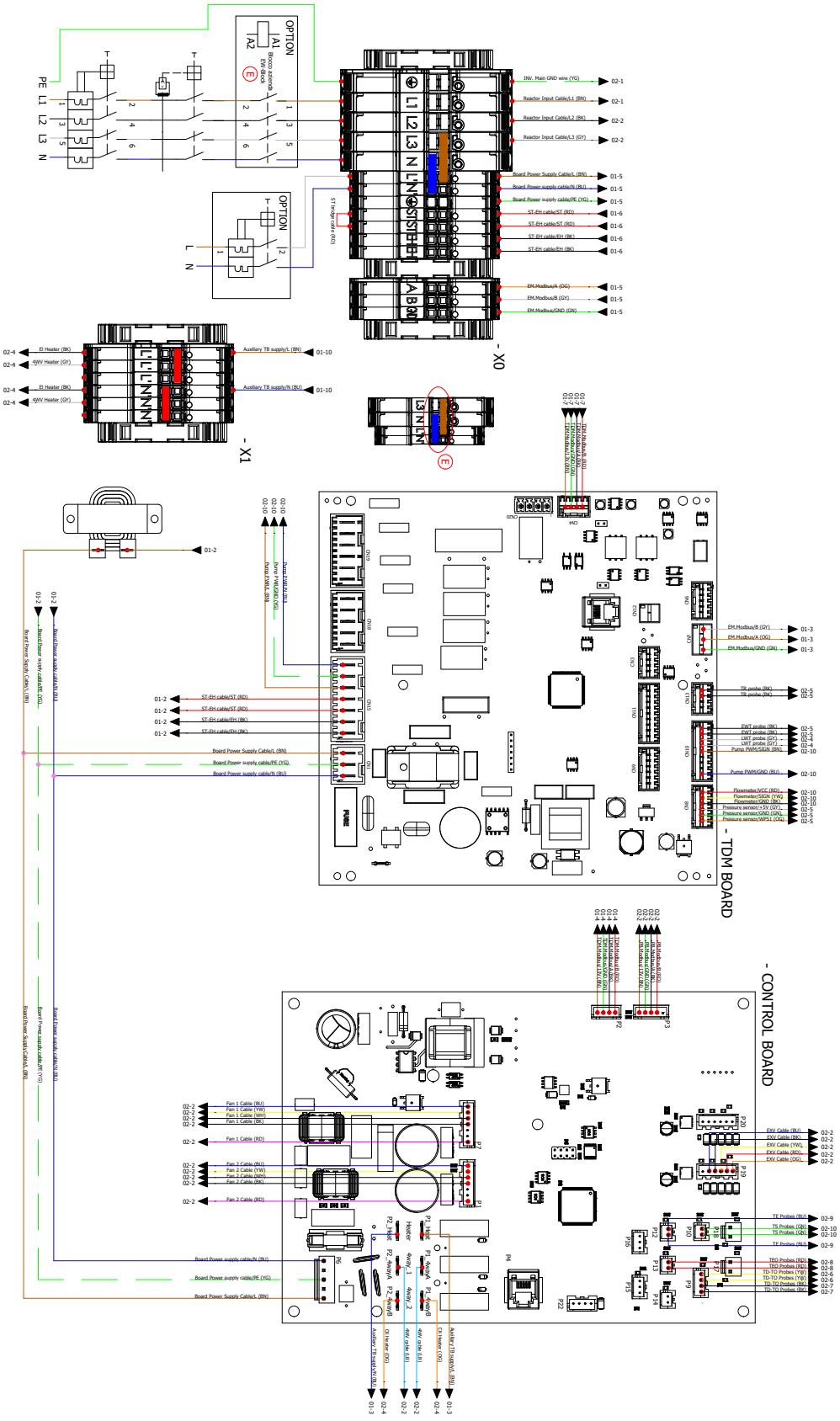

DESCRIZIONE PRODOTTO

UNITÀ INTERNA CONTROL BOX

La Control Box gestisce la termoregolazione dell'impianto e la comunicazione con l'unità esterna. Integra l'elettronica di controllo, gli ingressi e le uscite per sensori e attuatori, nonché l'interfaccia utente (HMI) per la visualizzazione dei parametri di funzionamento, delle informazioni diagnostiche e degli eventuali codici di allarme.

Tutti i componenti di campo, quali sensori, valvole e dispositivi ausiliari, sono collegati direttamente alla Control Box, che costituisce il centro di gestione dell'intero sistema.

Funzioni principali:
- Produzione di acqua calda sanitaria (ACS)
- Gestione del circuito di riscaldamento e raffrescamento diretto (zona non miscelata)
- Gestione dell'accumulo sanitario mediante sonde dedicate
- Controllo integrato del compressore, del generatore di calore ausiliario (sistema ibrido) e del riscaldatore elettrico di backup
- Gestione dei punti di bivalenza per riscaldamento e produzione ACS
- Programmazione oraria delle funzioni di riscaldamento, raffrescamento, ACS e ricircolo sanitario
- Interfaccia SG Ready per l'integrazione con sistemi di gestione dell'energia
- Ingresso dedicato per sistemi Smart Grid (SGE)
- Misurazione dei consumi energetici e calcolo del COP di esercizio (tramite interfaccia SO)
- Modalità di funzionamento ottimizzate per l'efficienza energetica
- Connettività Internet tramite modulo REM5 per monitoraggio remoto, diagnostica e aggiornamenti software

DATI TECNICI

Modello		CONTROL BOX
PARTE ELETTRICA		
Comando		
Potenza massima assorbita in stand-by	W	5
Collegamento elettrico		1~NPE, 230VAC, 50 Hz/16A(B)
Corrente massima assorbita	A	5
REM5 (MODULO RADIO)		
WI-FI		
Banda di frequenza operativa (2,4 GHz)	MHz	2412-2472
Banda di frequenza operativa (5G Hz)	MHz	5180-5885
Potenza massima di trasmissione	dBm	<20
Tecnologia radio		Wi-Fi 6 (IEEE 802.11ax) retrocompatibile con IEEE 802.11a/b/g/n/ac
Bluetooth Low Energy 6.0		
Banda di frequenza operativa (2,4 GHz)	MHz	2402-2480
Potenza massima di trasmissione	dBm	<9
Temperatura max ambiente/di esercizio	°C	0-60
Umidità massima dell'aria	%	<90
Grado di protezione		IP 20
Codice ID prodotto		2300
Peso	kg	1,5

DIMENSIONI DI INGOMBRO

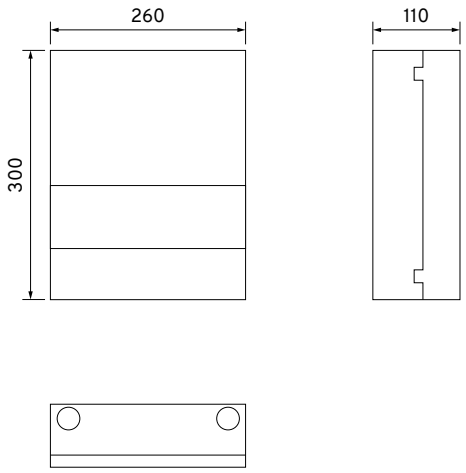

LUOGO DI INSTALLAZIONE

DISTANZE MINIME DI INSTALLAZIONE

Nella scelta del luogo di installazione occorre attenersi alle seguenti distanze minime:

VISTA ANTERIORE

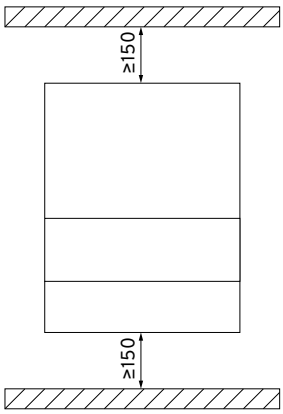

VISTA DALL'ALTO

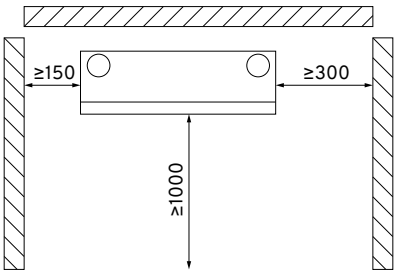

COLLEGAMENTI ELETTRICI

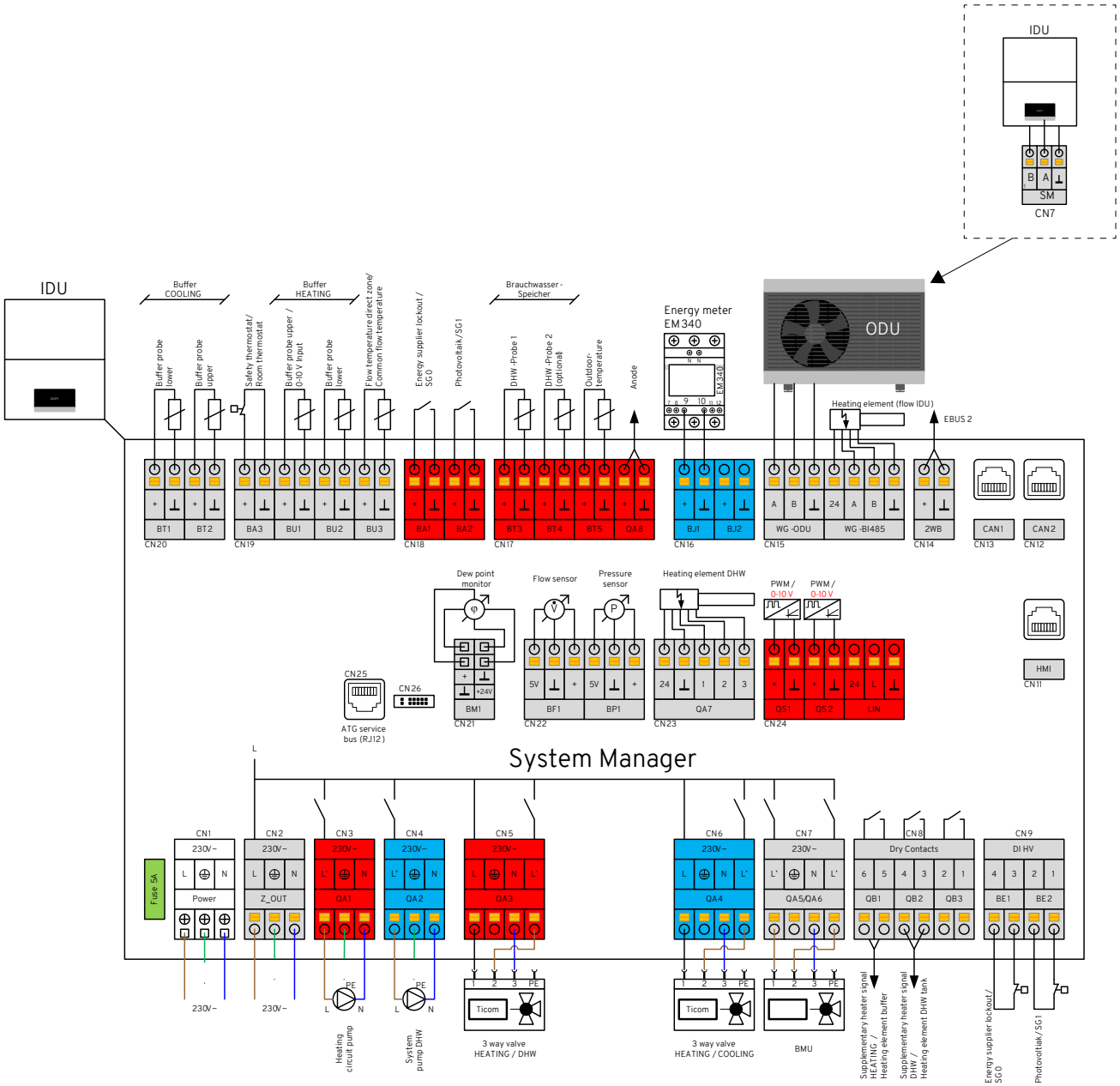

DESCRIZIONE DEI MORSETTI NELLA SCHEDA DI REGOLAZIONE SISTEMA DI EVO MANAGER

Morsetto	Descrizione
Bassa tensione	
BT1/BT2/BT3/BT4	Sensore di temperatura 10kNTC, parametrizzabile
BT5	Sensore di temperatura esterna 10kNTC
BU1	Sensore di temperatura 10kNTC o 0-10V in (ingresso analogico); parametrizzabile
BU2/BU3	Sensore di temperatura 10kNTC o ingresso digitale, parametrizzabile
BA1/BA2/BA3	Ingressi digitali 24VDC, parametrizzabili
BJ1/BJ2	Ingresso digitale, parametrizzabile (preselezione: BJ1 come ingresso S0)
BM1	Sensore del punto di rugiada
BF1	Sensore di portata
BP1	Sensore di pressione dell'acqua
QS1/QS2	Segnale PWM (comando di una pompa) o 0-10V out (uscita analogica); parametrizzabile
LIN	Segnale LIN (comando di una pompa)
QA7	Resistenza elettrica acqua calda sanitaria
QA8	Collegamento anodo di protezione
WG-ODU	Interfaccia bus ATG485 verso l'unità esterna
WG-BI485	Collegamento ATG485 all'interfaccia del riscaldatore di backup
2WB	BUS a due fili, eBus2
CAN1/CAN2	Collegamento a moduli di espansione come ZONE CONTROLLER e CORE VISION (con cavo Ethernet CAT6)
HMI	Collegamento alla scheda HMI
Tensione alternata	
Power	Rete di comando CB 230VAC/50Hz
Z_OUT	Uscita 230VAC quando il System Manager è alimentato
QA1/QA2	Uscita 230VAC, parametrizzabile (ad esempio per il comando di una pompa primaria o di ricircolo)
QA3	Uscita 230VAC valvola a 3vie per riscaldamento/acqua calda sanitaria (installata in fabbrica); collegare in parallelo la valvola a 3 vie esterna per riscaldamento/acqua calda sanitaria
QA4	Uscita 230VAC valvola a 3vie per riscaldamento/raffrescamento (fase continua L e fase di commutazione L')
QA5/QA6	Uscita 230VAC unità valvola miscelatrice by-pass
BE1/BE2	Ingressi 230VAC (ad esempio per blocco GSE)
QB1/QB2/QB3	Uscita 230VAC, parametrizzabile, contatto normalmente aperto a potenziale zero
BE1/BE2	Ingressi 230VAC (ad esempio per blocco GSE)

DESCRIZIONE PRODOTTO

UNITÀ INTERNA WALL HUNG

L'unità interna Wall Hung (WH) integra i principali componenti idraulici e di regolazione del sistema, tra cui elettronica di controllo, circolatore, valvola deviatrice a 3 vie per la gestione del riscaldamento/raffrescamento e della produzione di acqua calda sanitaria, sensori di controllo, separatore di fanghi magnetico con filtro e interfaccia utente (HMI) per la gestione e la supervisione dell'impianto.

Il sistema è progettato per la gestione di una zona diretta di riscaldamento e raffrescamento, con commutazione automatica delle modalità operative e priorità alla produzione di acqua calda sanitaria.

Dotazione integrata
- Regolazione climatica elettronica completa
- Circolatore ad alta efficienza
- Valvola deviatrice a 3 vie per riscaldamento/raffrescamento e ACS
- Sensore di pressione impianto
- Separatore di fanghi magnetico con filtro integrato
- Interfaccia utente HMI per configurazione e diagnostica
- Protezione antigelo dell'impianto

Funzioni principali:
- Gestione di una zona diretta di riscaldamento e raffrescamento
- Produzione e gestione dell'acqua calda sanitaria con accumulo
- Controllo di generatori ausiliari e sistemi ibridi
- Gestione dei punti di bivalenza per riscaldamento e ACS
- Programmazione oraria delle funzioni di impianto
- Interfaccia SG Ready per integrazione con sistemi Smart Grid
- Ingresso digitale dedicato ai segnali del gestore di rete (GSE)
- Misurazione dei consumi energetici e calcolo del COP di esercizio
- Modalità operative ottimizzate per la massima efficienza energetica
- Connettività remota tramite modulo REM5 per monitoraggio, diagnostica e aggiornamenti software

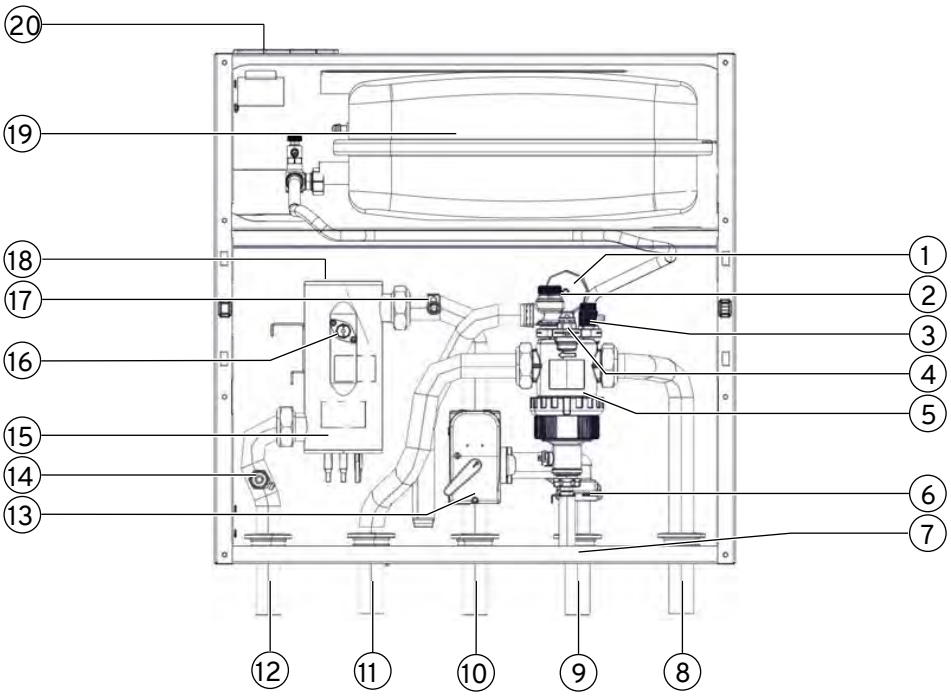

1. Manometro
2. Valvola di sicurezza (3 bar)
3. Sfiato
4. Sensore di pressione
5. Separatore di fango e magnetite
6. Rubinetto con tubo di scarico sul separatore di fanghi e magnetite
7. Apertura di scarico nell'alloggiamento
8. Ritorno riscaldamento
9. Mandata acqua calda sanitaria
10. Mandata riscaldamento
11. Ritorno verso l'unità esterna
12. Mandata dall'unità esterna
13. Valvola a 3 vie per riscaldamento/acqua calda sanitaria
14. Rubinetto di scarico
15. Resistenza elettrica da 6 kW
16. Reset limitatore di temperatura di sicurezza resistenza elettrica
17. Sensore temperatura mandata
18. Sfiato sulla resistenza elettrica
19. Vaso di espansione a membrana
20. Entrata cavo

DATI TECNICI

Modello			IDU WH
LIMITI DI UTILIZZO			
Limiti di temperatura dell'acqua del riscaldamento in esercizio riscaldamento senza resistenza elettrica		°C	da +20 a +75
Limiti di temperatura dell'acqua in esercizio riscaldamento con resistenza elettrica		°C	da +20 a +75
Esercizio raffrescamento		°C	da +7 a +23
Limiti di temperatura dell'aria in esercizio raffrescamento		°C	da +10 a +43
Limiti di temperatura dell'aria in esercizio ACS e riscaldamento		°C	da -25 a +35
ACQUA DI RISCALDAMENTO			
Pressione massima di esercizio			2,5
COLLEGAMENTI			
Mandata/ritorno unità esterna, mandata/ritorno riscaldamento, mandata ACS			CU 28x1
PARTE ELETTRICA			
Comando			
Potenza massima assorbita in stand-by		W	11
Collegamento elettrico			1~NPE, 230 VAC, 50 Hz/16 A(B)
Corrente elettrica massima assorbita		A	5
Resistenza elettrica 230 V (necessario ponticello)			
Collegamento elettrico			1~NPE, 230 VAC, 50 Hz, 32A(B)
Potenza massima assorbita dalla resistenza elettrica		kW	6
Corrente massima assorbita dalla resistenza elettrica	**(1)**	A	26,1 (230 VAC)
Resistenza elettrica 400 V			
Collegamento elettrico			3~NPE, 400 VAC, 50 Hz, 16 A(B)
Potenza massima assorbita dalla resistenza elettrica		kW	6
Corrente massima assorbita dalla resistenza elettrica	**(1)**	A	8,7 (400 VAC)
REM 5 (modulo radio)			
WI-FI			
Banda di frequenza operativa (2,4 GHz)		868 MHz	2412-2472
Banda di frequenza operativa (5 GHz)		868 MHz	5180-5885
Potenza massima di trasmissione		dBm	< 20
Tecnologia radio			Wi-Fi 6 (IEEE 802.11ax) retrocompatibile con IEEE 802.11a/b/g/n/ac
Bluetooth Low Energy 6.0			
Banda di frequenza operativa (2,4 GHz)		868 MHz	2402-2480
Potenza massima di trasmissione		dBm	< 9
Temperatura max ambiente/di esercizio		°C	0-60
Grado di protezione			IP 20
Codice ID prodotto			2100

1) Informazioni rilevanti per l'azienda distributrice di energia elettrica

DIMENSIONI DI INGOMBRO

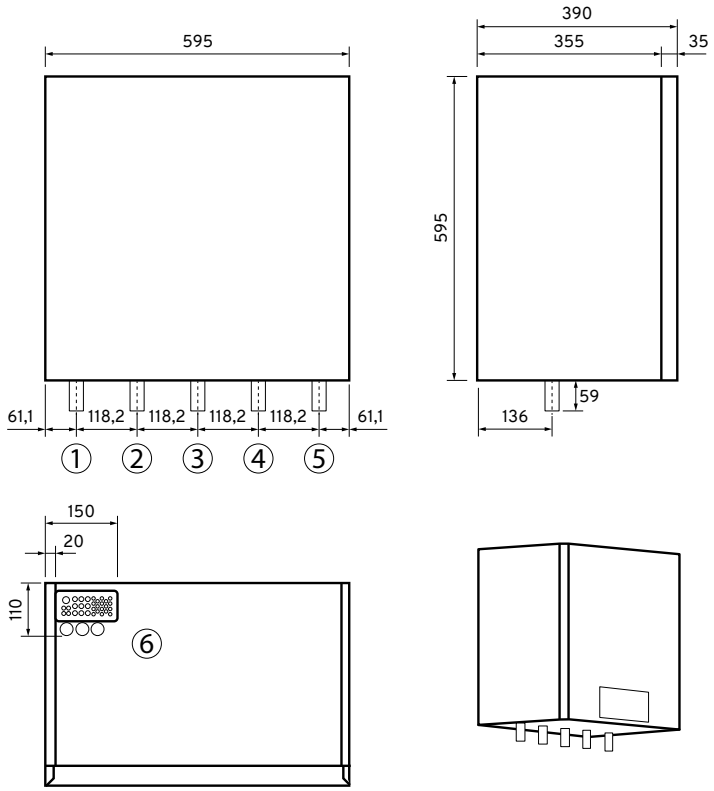

1. Mandata unità esterna Ø 28 x 1 mm
2. Mandata circuito di riscaldamento Ø 28 x 1 mm
3. Ritorno circuito di riscaldamento Ø 28 x 1 mm
4. Ritorno unità esterna Ø 28 x 1 mm
5. Mandata accumulatore acqua calda sanitaria Ø 28 x 1 mm
6. Collegamento elettrico

LUOGO DI INSTALLAZIONE

DISTANZE MINIME DI INSTALLAZIONE

Nella scelta del luogo di installazione occorre attenersi alle seguenti distanze minime:

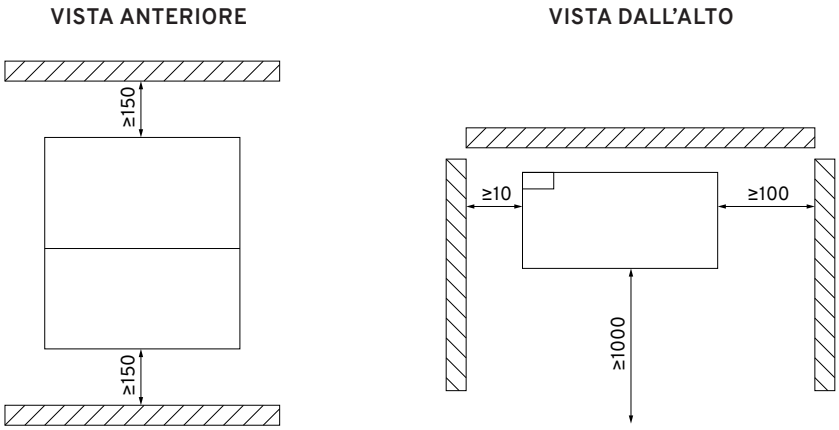

Altezza di montaggio
A causa delle diverse pressioni presenti nel sistema di riscaldamento, tenere conto delle seguenti differenze di altezza:
- Installare l'unità esterna al massimo 3 m sopra l'unità interna.
- Installare l'unità interna al massimo 10 m sopra l'unità esterna.

Il punto più alto del circuito di riscaldamento deve trovarsi al massimo 10 m sopra l'unità esterna.

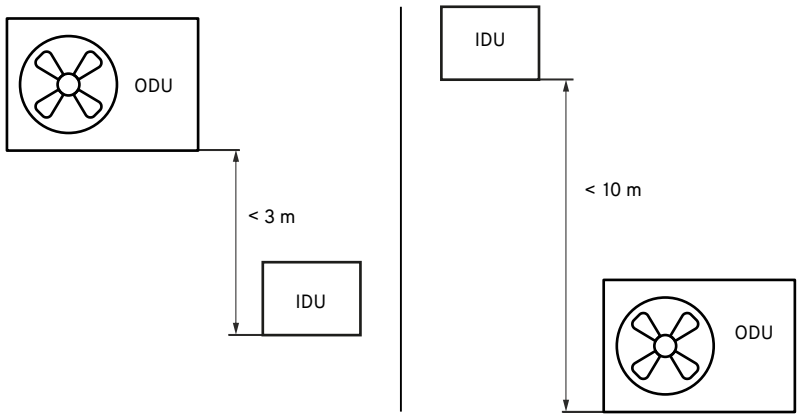

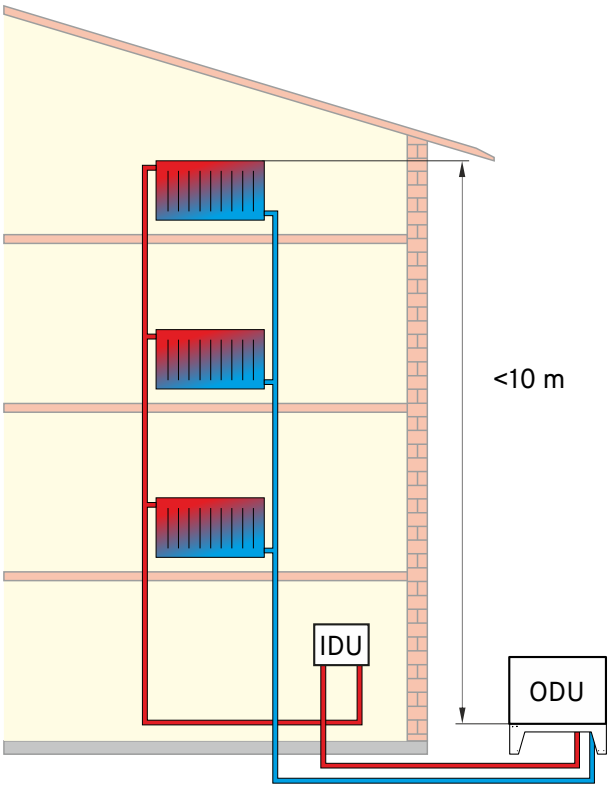

In tutte le varianti di installazione è necessario rispettare la pressione di esercizio massima sia nell'unità esterna sia in quella interna.

COLLEGAMENTI IDRAULICI

SCHEMA IDRAULICO

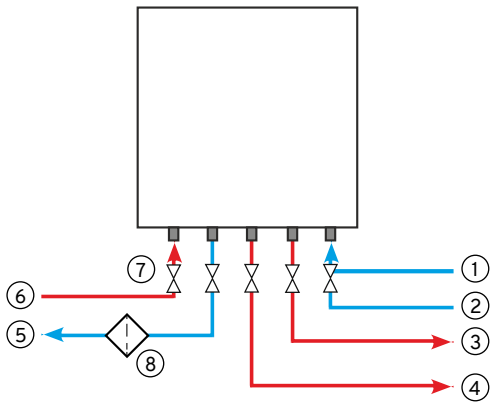

1. Ritorno circuito di riscaldamento (28x1 mm)
2. Ritorno acqua calda sanitaria
3. Mandata acqua calda sanitaria (28x1 mm)
4. Mandata circuito di riscaldamento (28x1 mm)
5. Ritorno unità esterna (28x1 mm)
6. Mandata unità esterna (28x1 mm)
7. Rubinetto a sfera (accessorio)
8. Filtro

COLLEGAMENTO DEL CIRCUITO DI RISCALDAMENTO / DELL'ACQUA CALDA

Per far sì che il flusso attraverso l'unità esterna sia sufficiente, evitare bypass o cortocircuiti dal ritorno del riscaldamento al condotto di collegamento tra unità esterna ed interna. Un flusso insufficiente danneggia il circuito frigorifero e lascia fuoriuscire refrigerante infiammabile.

Montare lo sfiato
- Montare lo sfiato manuale nel punto più alto dell'impianto.

Montare la valvola di sicurezza
- Prelevare l'imbuto di scarico fornito con la documentazione allegata.

PERDITA DI CARICO UNITÀ INTERNA

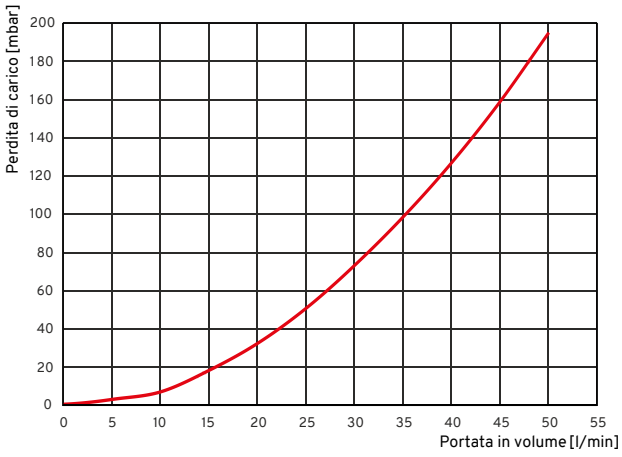

DESCRIZIONE PER CAPITOLATO

Pompa di calore aria-acqua monoblocco da esterno, monofase e trifase, con controllo DC-Inverter e compressore Twin Rotary per tutte le taglie per garantire il maggior bilanciamento dinamico e ridurre le vibrazioni, a modulazione continua della capacità dal 19% al 100% mediante compressore DC-Inverter con frequenza variabile da 18 a 95 Hz, progettata per funzionare con gas refrigerante naturale R290, caratterizzato da un potenziale di riscaldamento globale (GWP100) pari a 0,02.
L'unità vanta un campo di funzionamento estremamente esteso, ideale per impianti ibridi o monovalenti: in riscaldamento opera da -25 °C a +35 °C (erogando acqua a 70 °C fino a -10 °C esterni o 75 °C fino a 0 °C), mentre in raffrescamento copre da +10 °C a 43 °C (garantendo acqua a 7 °C anche a 43 °C esterni). In modalità ACS, la macchina riesce a erogare acqua in mandata a 65°C fino a 35°C esterni, riuscendo così a produrre acqua calda sanitaria mediante l'apposita unità interna All-In-One o mediante abbinamento a bollitori o preparatori istantanei.
Performance ai massimi livelli. Fino ad A+++ sia per le basse temperature che per le medie temperature nella zona temperata secondo EN 14825. Tutte le performance sono certificate HP Keymark.
L'unità esterna deve essere abbinata ad una delle diverse configurazioni interne per rispondere a differenti esigenze impiantistiche: modulo elettronico per la gestione di una singola zona, unità interna murale oppure unità interna a basamento con bollitore per acqua calda sanitaria.
Le unità interne sono dotate di display touch integrato per la gestione delle funzioni di riscaldamento e raffrescamento. Il gateway integrato consente la gestione remota dell'impianto tramite Riello Core App.
La gamma è disponibile con potenze da 3 a 15 kW nelle versioni monofase e da 8 a 15 kW nelle versioni trifase.
Costruita nel rispetto delle normative Europee di Ecodesign che fissa i requisiti richiesti dalla normativa ERP (Energy related Products) per migliorare l'efficienza energetica.

Peculiarità principali:
- NXHT offre un elevatissimo indice di efficienza energetica, sia in modalità riscaldamento che in modalità raffrescamento, garantendo così significativi risparmi energetici. Le batterie, di grandi dimensioni ed altamente efficienti, unitamente ai circuiti ottimizzati garantiscono performance che soddisfino ampiamente i requisiti europei. L'efficienza in condizioni di carico parziale (efficienza energetica stagionale) raggiunge i migliori livelli previsti dal segmento.
- Comfort per tutto l'anno: la tecnologia all'avanguardia di NXHT mette a disposizione degli utenti livelli di comfort migliorati, sia in termini di controllo della temperatura dell'acqua che di silenziosità. La temperatura richiesta viene raggiunta rapidamente e mantenuta costante, senza alcuna fluttuazione. NXHT offre livelli di comfort ottimizzati e personalizzati, sia in inverno che in estate.
- NXHT è in grado di funzionare in modalità refrigerazione in presenza di basse temperature esterne (temperature variabili da 10°C a 43°C). Per garantire inoltre all'utente il massimo comfort, le unità funzionano fino a una temperatura esterna di -25°C in modalità riscaldamento, mentre in estate sono in grado di produrre acqua calda fino a 65°C con temperatura esterna fino a 35°C per le applicazioni di acqua calda sanitaria.
- Nelle modalità comfort ambientale sia in caldo che in freddo è disponibile di serie la possibilità di programmazione settimanale.
- Nelle modalità acqua calda sanitaria è disponibile di serie la possibilità di programmazione settimanale e la funzione anti-legionella, nonché la programmazione del ricircolo.
- Possibili molteplici schemi impiantistici. L'unità, attraverso dei sensori disponibili come accessori, può gestire ad esempio un impianto solare, fino a due zone di cui una miscelata, il ricircolo sanitario.

COMPONENTI UNITÀ ESTERNA

STRUTTURA
Mobile di copertura realizzato in lamiera d'acciaio zincata verniciata con polveri epossidico-poliestericheche ne aumentano la resistenza alla corrosione da parte di agenti atmosferici.

COMPRESSORE
- Compressore Twin Rotary DC con avviamento graduale e avviamento tramite inverter ibrido a corrente continua con logiche PAM ("modulazione di ampiezza degli impulsi") e PWM ("modulazione di larghezza degli impulsi") per una maggiore affidabilità, un basso consumo energetico e un funzionamento privo di vibrazioni in tutte le condizioni operative, oltre che isolato acusticamente con materiali fonoassorbenti. Modulazione continua.
  - PAM: la modulazione di ampiezza dell'impulso della corrente continua comanda il compressore a condizioni di massimo carico (avvio e carico di picco), in modo da aumentare la tensione in presenza di una frequenza fissa. Il compressore funziona ad alta velocità, in modo da raggiungere rapidamente la temperatura desiderata.
  - PWM: la modulazione di larghezza dell'impulso della corrente continua comanda il compressore in condizioni di carico parziale, adattando la frequenza in presenza di una tensione fissa. La velocità del compressore viene regolata con precisione, e l'impianto offre un livello di comfort elevato (assenza di fluttuazioni di temperatura) a condizioni operative caratterizzate da un rendimento eccezionale.

La frequenza del compressore aumenta costantemente fino a raggiungere il livello massimo. Ciò garantisce l'assenza di picchi di intensità durante la fase di avvio e, inoltre, garantisce un collegamento sicuro ad un'alimentazione di corrente in monofase, anche per gli impianti ad elevata potenza. Questa logica di start dei compressori rende gli avviatori "Soft Start" inutili e, inoltre, garantisce l'immediata disponibilità della potenza massima.

BATTERIA ESTERNA
La batteria esterna è realizzata con tubi in rame ed alette in alluminio idrofilico. Tale soluzione consente all'acqua una migrazione più semplice (per gravità) verso il fondo dello scambiatore.
In particolare, questa innovazione consente: allungamento dei tempi necessari alla formazione della brina, riducendo l'accumulo di quest'ultima sulla batteria; una fase di sbrinamento più efficiente, grazie al miglioramento del deflusso dell'acqua sulle alette; viene, così, migliorato il funzionamento in modalità riscaldamento.
Trattamento blue coating di serie che migliora la resistenza delle batterie agli agenti corrosivi ed è consigliata in tutte quelle applicazioni che presentano un moderato rischio di corrosione.
I tubi alettati o con superficie esterna estesa migliorano la velocità di trasferimento del calore aumentando l'area effettiva di scambio termico tra i tubi e il fluido circostante.

VENTILATORE ESTERNO
- Ventola assiale singola modulante con profilo aerodinamico e motore brushless a corrente continua a velocità variabile, caratterizzata da un profilo innovativo, progettata per garantire una migliore distribuzione dell'aria e livelli di rumorosità contenuti.

VALVOLA DI ESPANSIONE ELETTRONICA
- Valvola di espansione elettronica con logica PWM autoregolata.
  La valvola di espansione elettronica è un dispositivo elettronico di espansione biflusso, il cui compito è quello di ottimizzare il volume del fluido refrigerante presente nel circuito e conseguentemente il surriscaldamento, impedendo il ritorno del fluido in fase liquida verso il compressore. Questo dispositivo migliora ulteriormente l'elevata efficienza e affidabilità dell'impianto, in quanto permette di lavorare anche con pressioni di condensazione molto basse in tutto il campo di lavoro.

ALTRI COMPONENTI DEL CICLO FRIGORIFERO E ORGANI DI SICUREZZA, CONTROLLO E GESTIONE
- Valvola di inversione del ciclo a 4 vie con programma di sbrinamento ottimizzato;
- Scambiatore di calore a piastre brasate in acciaio inossidabile, coibentato;
- 1 pompa di circolazione primaria a modulazione continua con logica PWM in base alla temperatura, con LED di stato della pompa di circolazione;
- Valvola di disaerazione automatica;
- Valvola di sicurezza da 3 bar;
- Misuratore di portata per la circolazione dell'acqua e il monitoraggio di sicurezza;
- Sistema di gestione elettronico dotato di tutti i sensori necessari per il corretto funzionamento del circuito di raffreddamento, per il rilevamento elettronico dei parametri di funzionamento dell'impianto, quali: temperatura dell'aria esterna, evaporazione, liquido, ingresso compressore, mandata compressore;
- Sensori di temperatura di mandata e di ritorno per il controllo;
- Valvola di protezione antigelo preinstallata.

SISTEMI DI SICUREZZA PER REFRIGERANTE R290 (A3)
- Schede elettroniche conformi ai requisiti applicabili per impiego in presenza di refrigeranti infiammabili, testate per operare in atmosfere potenzialmente esplosive e progettate in modo da non costituire una sorgente di innesco in caso di fuoriuscita accidentale di R290.
- Morsettiere a leva (Lever Terminal Blocks) sull'unità interna ed esterna, atte a garantire una forza di serraggio costante nel tempo, riducendo il rischio di allentamenti, surriscaldamenti localizzati e anomalie di contatto elettrico.
- Sistema automatico di rilevazione delle perdite di refrigerante mediante monitoraggio continuo dei parametri di funzionamento del circuito frigorifero. In caso di anomalia, la logica di controllo arresta il compressore, mantiene attiva la ventilazione e adegua il funzionamento del circuito idraulico per favorire la dispersione in sicurezza dell'eventuale refrigerante fuoriuscito.
- Separatore ciclonico con sfiato rapido integrato, progettato per intercettare ed evacuare in sicurezza eventuali quantità di refrigerante R290 che dovessero migrare nel circuito idraulico a seguito di una perdita interna dello scambiatore a piastre.

UNITÀ INTERNA CONTROL BOX

COMPONENTI
- Unità interna a parete
- Interfaccia online integrata con funzione di aggiornamento da remoto: LAN, WLAN
- Display touch HMI da 5" con interfaccia utente intuitiva
- Involucro metallico di alta qualità con elemento di design in vetro
- Sonda esterna e materiale di montaggio inclusi nella fornitura
- HxLxP (mm) 300 x 260 x 110
- Peso (kg) 1.5

FUNZIONI PRINCIPALI
- Esercizio ACS
- Pompa di ricircolo sanitario
- Gestione 1 zona diretta caldo/freddo
- Gestione accumulo con sensori di accumulo
- Gestione fonte di calore secondaria/aggiuntiva
- È possibile impostare 2 punti di bivalenza distinti rispettivamente per acqua calda sanitaria e riscaldamento
- Routine impostabili (orari per acqua calda e riscaldamento/raffrescamento/pompa di ricircolo)
- Interfaccia SG per aumento FV
- Ingresso digitale per GSE
- Misurazione del consumo energetico e calcolo del COP
- Modalità notturna
- Il modulo REM5 crea una connessione a Internet tramite WLAN per il monitoraggio remoto e gli aggiornamenti software effettuati dal fabbricante

MODULI AGGIUNTIVI
- È possibile aggiungere un'ulteriore zona per circuito non miscelato o miscelato tramite un modulo aggiuntivo.

PANNELLO DI CONTROLLO con funzione di
- Controllo e supervisione completa del circuito frigorifero
- Accesso alla panoramica del sistema che mostra gli apparecchi installati nell'impianto. Tramite le aree selezionabili è possibile aprire le relative funzioni o le viste di dettaglio.
- Modalità di funzionamento:
  - automatico: la temperatura ambiente di riferimento dipende dal programma orario impostato. La temperatura ambiente di riferimento può essere modificata manualmente per un intervallo di tempo definibile. Il sistema passa automaticamente dal riscaldamento al raffrescamento in base alle condizioni esterne.
  - esercizio manuale: la temperatura ambiente di riferimento e la modalità, ad esempio riscaldamento o raffrescamento, vengono impostate in modo permanente.
  - standby: la zona è disattivata. La protezione antigelo rimane attiva.
- Impostazione della curva climatica e della temperatura ambiente di riferimento. Per ogni zona sono disponibili le modalità comfort e ridotta. Nella modalità comfort viene impostata la temperatura ambiente desiderata per i periodi di presenza. La modalità ridotta serve per il risparmio energetico, ad esempio durante la notte o in caso di assenza.
- Funzione ricircolo con la possibilità di impostarne il programma orario in modo da assicurare una più rapida disponibilità di acqua calda ai punti di prelievo, con particolare attenzione a non aumentare troppo il consumo di energia dell'impianto.
- Funzione e programma anti-legionella
- Analisi energetica. È possibile visualizzare i consumi e i flussi energetici per diversi intervalli di tempo, ad esempio giorni, settimane, mesi o anni.

- Tramite le schede Energia totale, Riscaldamento, Acqua calda sanitaria e Raffrescamento è possibile passare dalla vista complessiva a quelle parziali.

UNITÀ INTERNA WALL HUNG

COMPONENTI
- Stesse caratteristiche e funzioni dell'unità interna Control Box con l'aggiunta di:
- Blocco idraulico isolato in EPP
- Resistenza elettrica a 3 stadi da 6 kW
- Separatore d'impurità magnetico
- Filtro impurità, valvola deviatrice, valvola di sicurezza, sfiato aria, manometro, sensore di pressione
- Accessibilità frontale al 100%
- Canalina e passacavo orientabile
- Isolamento con scarico condensa per raffrescamento attivo
- HxLxP (mm) 595 x 595 x 390
- Peso (kg) 36

GRUPPO IDRONICO
All'interno dell'unità Wall Hung si trovano l'elettronica di regolazione con controllo del circuito di riscaldamento, l'elemento riscaldante elettrico, la valvola di commutazione a 3 vie, il sensore di pressione, la valvola di sicurezza (3 bar) e il separatore di fango/magnetite con filtro integrato.
L'unità interna consente il funzionamento di una zona per il riscaldamento/raffrescamento, con commutazione tramite la valvola a tre vie tra la modalità riscaldamento e quella acqua calda sanitaria.
L'involucro in acciaio verniciato è isolato acusticamente e termicamente ed a tenuta contro la formazione di condensa.
La valvola di commutazione a 3 vie alterna fra esercizio riscaldamento o raffrescamento ed esercizio ACS.
Un separatore di fanghi e magnetite (SMA) e un filtro per lo sporco sono parte integrante dell'unità interna.
Completano il gruppo idronico la pompa di circolazione a velocità variabile, flussostato, valvola di sicurezza da 3 bar, vaso di espansione 8l e sonde di temperatura acqua in ingresso e in uscita.
È disponibile anche la versione con riscaldatore elettrico di backup di serie.
Tutte le parti interne idroniche sono isolate per ridurre le perdite di calore. Il programma antigelo contiene funzioni speciali che utilizzano la pompa di calore e il riscaldatore di backup (se disponibile) per proteggere l'intero sistema dal congelamento. Quando la temperatura del flusso d'acqua nel sistema scende a un certo valore, l'unità riscalderà l'acqua, sia con la pompa di calore, sia con la resistenza elettrica e/o il riscaldatore di backup (se disponibile).

SCAMBIATORE A PIASTRE
- Scambiatore di calore a piastre di tipo verticale in acciaio inox AISI 316.

Le pompe di calore NXHT sono conformi alle Direttive Europee:
- Direttiva Compatibilità Elettromagnetica 2004/108/CE e successive variazioni
- Direttiva Macchine 2006/42/CE e successive variazioni
- Direttiva ErP 2009/125/CE e Regolamento (UE) 813/2013
- Direttiva RoHS 2011/65/UE
- Regolamento f-Gas 2014/517/UE
- Direttiva RAEE 2012/19/UE
- Direttiva RED 2014/53/UE

CARATTERISTICHE TECNICHE

NXHT 003

Riscaldamento
- SCOP: 4,91 (clima medio, bassa temperatura)
- Classe: A+++
- Capacità di riscaldamento (A7/W35): 3,00 kW
- Potenza assorbita (A7/W35): 0,59 kW
- COP (A7/W35): 5,10
- Campo di lavoro temperatura aria esterna: -25°C ÷ +35°C
- Campo di lavoro temperatura mandata acqua: +5°C ÷ +75°C
- Potenza sonora unità esterna: 52 dB(A)
- Potenza sonora unità interna CONTROL BOX: 31 dB(A)
- Potenza sonora unità interna WALL HUNG: 35 dB(A)

Raffrescamento
- Capacità di raffreddamento (A35/W7): 3,00 kW
- Potenza assorbita (A35/W7): 0,88 kW
- EER (A35/W7): 3,40
- Campo di lavoro temperatura aria esterna: +10°C ÷ +43°C
- Campo di lavoro temperatura mandata acqua: +7°C ÷ +23°C
- Alimentazione: 230/1/50 V/ph/Hz
- Dimensioni unità esterna (HxLxP): 771x1055x410 mm circa
- Dimensioni unità interna CONTROL BOX (HxLxP): 300x260x110 mm circa
- Dimensioni unità interna WALL HUNG (HxLxP): 595x595x390 mm circa

NXHT 005

Riscaldamento
- SCOP: 4,82 (clima medio, bassa temperatura)
- Classe: A+++
- Capacità di riscaldamento (A7/W35): 5,00 kW
- Potenza assorbita (A7/W35): 1,00 kW
- COP (A7/W35): 5,00
- Campo di lavoro temperatura aria esterna: -25°C ÷ +35°C
- Campo di lavoro temperatura mandata acqua: +5°C ÷ +75°C
- Potenza sonora unità esterna: 54 dB(A)
- Potenza sonora unità interna CONTROL BOX: 31 dB(A)
- Potenza sonora unità interna WALL HUNG: 35 dB(A)

Raffrescamento
- Capacità di raffreddamento (A35/W7): 5,00 kW
- Potenza assorbita (A35/W7): 1,61 kW
- EER (A35/W7): 3,10
- Campo di lavoro temperatura aria esterna: +10°C ÷ +43°C
- Campo di lavoro temperatura mandata acqua: +7°C ÷ +23°C
- Alimentazione: 230/1/50 V/ph/Hz
- Dimensioni unità esterna (HxLxP): 771x1055x410 mm circa
- Dimensioni unità interna CONTROL BOX (HxLxP): 300x260x110 mm circa
- Dimensioni unità interna WALL HUNG (HxLxP): 595x595x390 mm circa

NXHT 008

Riscaldamento
- SCOP: 4,59 (clima medio, bassa temperatura)
- Classe: A+++
- Capacità di riscaldamento (A7/W35): 8,00 kW
- Potenza assorbita (A7/W35): 1,67 kW
- COP (A7/W35): 4,80
- Campo di lavoro temperatura aria esterna: -25°C ÷ +35°C
- Campo di lavoro temperatura mandata acqua: +5°C ÷ +75°C
- Potenza sonora unità esterna: 56 dB(A)
- Potenza sonora unità interna CONTROL BOX: 31 dB(A)
- Potenza sonora unità interna WALL HUNG: 35 dB(A)

Raffrescamento
- Capacità di raffreddamento (A35/W7): 7,00 kW
- Potenza assorbita (A35/W7): 2,19 kW
- EER (A35/W7): 3,20
- Campo di lavoro temperatura aria esterna: +10°C ÷ +43°C
- Campo di lavoro temperatura mandata acqua: +7°C ÷ +23°C
- Alimentazione: 230/1/50 V/ph/Hz
- Dimensioni unità esterna (HxLxP): 1021x1055x410 mm circa
- Dimensioni unità interna CONTROL BOX (HxLxP): 300x260x110 mm circa
- Dimensioni unità interna WALL HUNG (HxLxP): 595x595x390 mm circa

NXHT 012

Riscaldamento
- SCOP: 4,86 (clima medio, bassa temperatura)
- Classe: A+++
- Capacità di riscaldamento (A7/W35): 12,00 kW
- Potenza assorbita (A7/W35): 2,00 kW
- COP (A7/W35): 4,80
- Campo di lavoro temperatura aria esterna: -25°C ÷ +35°C
- Campo di lavoro temperatura mandata acqua: +5°C ÷ +75°C
- Potenza sonora unità esterna: 57 dB(A)
- Potenza sonora unità interna CONTROL BOX: 31 dB(A)
- Potenza sonora unità interna WALL HUNG: 35 dB(A)

Raffrescamento
- Capacità di raffreddamento (A35/W7): 9,10 kW
- Potenza assorbita (A35/W7): 2,60 kW
- EER (A35/W7): 3,50
- Campo di lavoro temperatura aria esterna: +10°C ÷ +43°C
- Campo di lavoro temperatura mandata acqua: +7°C ÷ +23°C
- Alimentazione: 230/1/50 V/ph/Hz
- Dimensioni unità esterna (HxLxP): 1510x1055x410 mm circa
- Dimensioni unità interna CONTROL BOX (HxLxP): 300x260x110 mm circa
- Dimensioni unità interna WALL HUNG (HxLxP): 595x595x390 mm circa

NXHT 015

Riscaldamento
- SCOP: 4,67 (clima medio, bassa temperatura)
- Classe: A+++
- Capacità di riscaldamento (A7/W35): 15,00 kW
- Potenza assorbita (A7/W35): 3,49 kW
- COP (A7/W35): 4,30
- Campo di lavoro temperatura aria esterna: -25°C ÷ +35°C
- Campo di lavoro temperatura mandata acqua: +5°C ÷ +75°C
- Potenza sonora unità esterna: 57 dB(A)
- Potenza sonora unità interna CONTROL BOX: 31 dB(A)
- Potenza sonora unità interna WALL HUNG: 35 dB(A)

Raffrescamento
- Capacità di raffreddamento (A35/W7): 11,00 kW
- Potenza assorbita (A35/W7): 3,55 kW
- EER (A35/W7): 3,10
- Campo di lavoro temperatura aria esterna: +10°C ÷ +43°C
- Campo di lavoro temperatura mandata acqua: +7°C ÷ +23°C
- Alimentazione: 230/1/50 V/ph/Hz
- Dimensioni unità esterna (HxLxP): 1510x1055x410 mm circa
- Dimensioni unità interna CONTROL BOX (HxLxP): 300x260x110 mm circa
- Dimensioni unità interna WALL HUNG (HxLxP): 595x595x390 mm circa

NXHT 008T

Riscaldamento
- SCOP: 4,59 (clima medio, bassa temperatura)
- Classe: A+++
- Capacità di riscaldamento (A7/W35): 8,00 kW
- Potenza assorbita (A7/W35): 1,67 kW
- COP (A7/W35): 4,80
- Campo di lavoro temperatura aria esterna: -25°C ÷ +35°C
- Campo di lavoro temperatura mandata acqua: +5°C ÷ +75°C
- Potenza sonora unità esterna: 56 dB(A)
- Potenza sonora unità interna CONTROL BOX: 31 dB(A)
- Potenza sonora unità interna WALL HUNG: 35 dB(A)

Raffrescamento
- Capacità di raffreddamento (A35/W7): 7,00 kW
- Potenza assorbita (A35/W7): 2,19 kW
- EER (A35/W7): 3,20
- Campo di lavoro temperatura aria esterna: +10°C ÷ +43°C
- Campo di lavoro temperatura mandata acqua: +7°C ÷ +23°C
- Alimentazione: 400/3/50 V/ph/Hz
- Dimensioni unità esterna (HxLxP): 1021x1055x410 mm circa
- Dimensioni unità interna CONTROL BOX (HxLxP): 300x260x110 mm circa
- Dimensioni unità interna WALL HUNG (HxLxP): 595x595x390 mm circa

NXHT 012T

Riscaldamento
- SCOP: 4,86 (clima medio, bassa temperatura)
- Classe: A+++
- Capacità di riscaldamento (A7/W35): 12,00 kW
- Potenza assorbita (A7/W35): 2,50 kW
- COP (A7/W35): 4,80
- Campo di lavoro temperatura aria esterna: -25°C ÷ +35°C
- Campo di lavoro temperatura mandata acqua: +5°C ÷ +75°C
- Potenza sonora unità esterna: 57 dB(A)
- Potenza sonora unità interna CONTROL BOX: 31 dB(A)
- Potenza sonora unità interna WALL HUNG: 35 dB(A)

Raffrescamento
- Capacità di raffreddamento (A35/W7): 9,10 kW
- Potenza assorbita (A35/W7): 2,60 kW
- EER (A35/W7): 3,50
- Campo di lavoro temperatura aria esterna: +10°C ÷ +43°C
- Campo di lavoro temperatura mandata acqua: +7°C ÷ +23°C
- Alimentazione: 400/3/50 V/ph/Hz
- Dimensioni unità esterna (HxLxP): 1510x1055x410 mm circa
- Dimensioni unità interna CONTROL BOX (HxLxP): 300x260x110 mm circa
- Dimensioni unità interna WALL HUNG (HxLxP): 595x595x390 mm circa

NXHT 015T

Riscaldamento
- SCOP: 4,67 (clima medio, bassa temperatura)
- Classe: A+++
- Capacità di riscaldamento (A7/W35): 15,00 kW
- Potenza assorbita (A7/W35): 3,49 kW
- COP (A7/W35): 4,30
- Campo di lavoro temperatura aria esterna: -25°C ÷ +35°C
- Campo di lavoro temperatura mandata acqua: +5°C ÷ +75°C
- Potenza sonora unità esterna: 57 dB(A)
- Potenza sonora unità interna CONTROL BOX: 31 dB(A)
- Potenza sonora unità interna WALL HUNG: 35 dB(A)

Raffrescamento
- Capacità di raffreddamento (A35/W7): 11,00 kW
- Potenza assorbita (A35/W7): 3,55 kW
- EER (A35/W7): 3,10
- Campo di lavoro temperatura aria esterna: +10°C ÷ +43°C
- Campo di lavoro temperatura mandata acqua: +7°C ÷ +23°C
- Alimentazione: 400/3/50 V/ph/Hz
- Dimensioni unità esterna (HxLxP): 1510x1055x410 mm circa
- Dimensioni unità interna CONTROL BOX (HxLxP): 300x260x110 mm circa
- Dimensioni unità interna WALL HUNG (HxLxP): 595x595x390 mm circa

NOTE

NOTE

NOTE

RIELLO

RIELLO S.p.A.
37045 Legnago (VR) Italia
tel. +39 0442 630111

www.riello.it

Riello si riserva il diritto di modificare le informazioni e le specifiche contenute nel presente documento in qualsiasi momento e senza preavviso. I contenuti e le informazioni qui riportati sono da considerarsi esclusivamente a scopo informativo e non hanno l'intento di fornire consulenza legale o professionale. Questo documento, pertanto, non può essere considerato vincolante nei confronti di terzi.

©Riello S.p.A. Tutti i Diritti Riservati.